دفترچه آنالیز قیمت

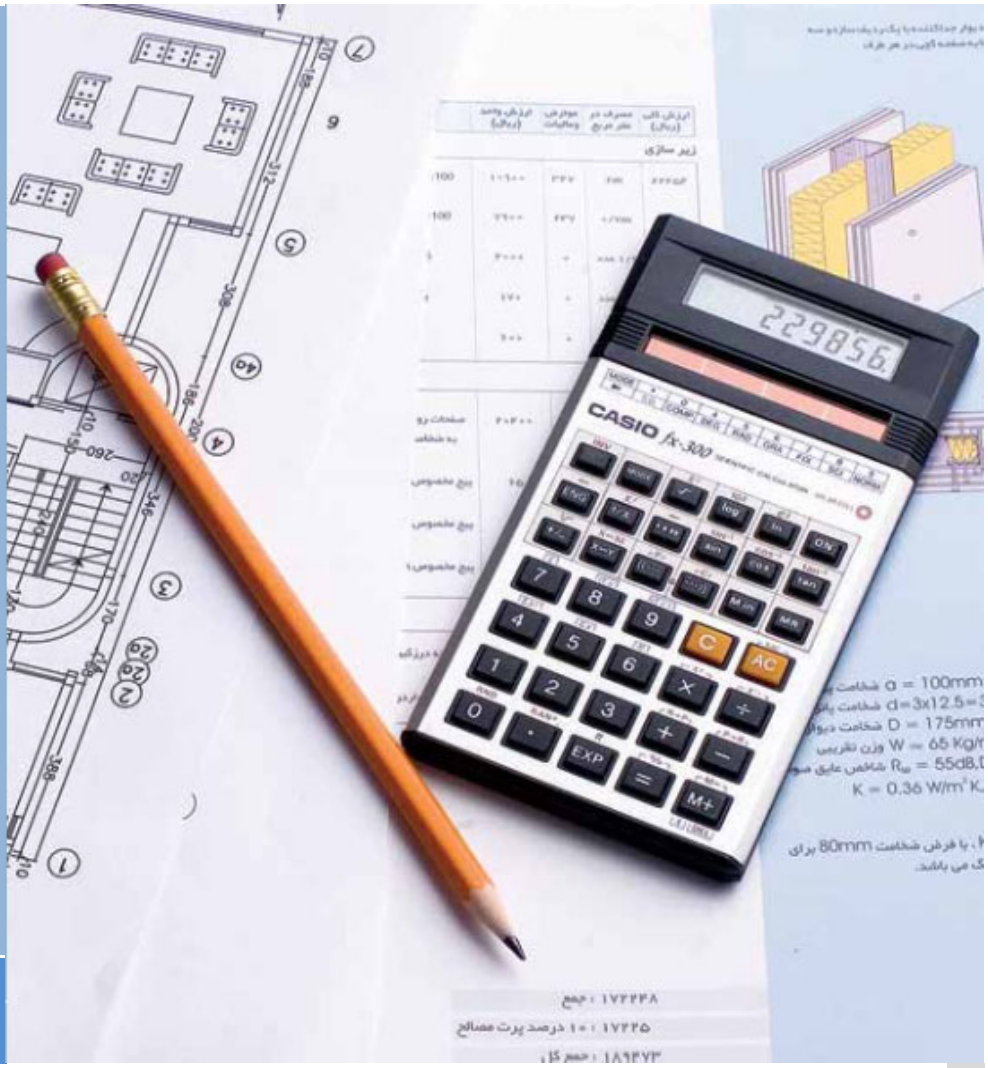

سیستمهای ساخت و ساز خشک

۱۴۰۴/۰۱/۱۹

شماره بازنگری:۱۲۲

دفترچه آنالیز قیمت

در آنالیز قیمت می‌بایست موارد زیر مد نظر قرار گیرد:

- این دفترچه بر اساس لیست قیمت تاریخ ۱۴۰۴/۰۱/۱۹ تنظیم گردیده است
- تمامی دفترچه های آنالیز قیمت قبل از تاریخ فوق از نظر قیمت، میزان مصرف در متر مربع و توضیحات مندرج در آن فاقد اعتبار می باشد.
- جهت محاسبه و آنالیز قیمت هر ساختار، توجه به توضیحات مندرج در صفحه مربوطه الزامی می باشد.
- اضافه هزینه مصالح مصرفی موارد زیر در این آنالیز لحاظ نگردیده است که در صورت استفاده، به جمع مبلغ کل اضافه خواهند شد:
  - بازشو ها (درب، پنجره، دریچه بازدید و ...)
  - اجرای ساپورت های برقی و مکانیکی (بر اساس الزامات فنی
  - افزایش طول سازه
  - مصالح مصرفی در کلیه اتصالات اعم از گوشه، اتصال T و بارگذاری و ...
  - مصالح جانبی مورد استفاده در درزگیری (کرنربید کاغذی- فلزی، ترن فیکس و ...)

Cover Page

ساختار دیوار جداکننده داخلی

ساختار	جزییات سازه	قیمت کل (ریال)	جزییات سازه	قیمت کل (ریال)
W111	C50	۴,۳۰۸,۶۰۰	CW50	۴,۵۶۱,۹۰۰
	C70	۴,۵۵۷,۶۰۰	CW75	۴,۸۳۱,۳۰۰
	C100	۴,۸۷۳,۳۰۰	CW100	۵,۰۹۵,۲۰۰

ساختار	جزییات سازه	قیمت کل (ریال)	جزییات سازه	قیمت کل (ریال)
W112	C50	۶,۸۶۹,۶۰۰	CW50	۷,۱۸۲,۷۰۰
	C70	۷,۱۷۸,۴۰۰	CW75	۷,۴۵۲,۱۰۰
	C100	۷,۴۹۴,۱۰۰	CW100	۷,۷۱۶,۰۰۰

ساختار	جزییات سازه	قیمت کل (ریال)	جزییات سازه	قیمت کل (ریال)
W115	C50	۸,۴۰۱,۶۰۰	CW50	۹,۰۲۷,۸۰۰
	C70	۹,۰۱۹,۲۰۰	CW75	۹,۵۶۶,۶۰۰
	C100	۹,۶۵۰,۶۰۰	CW100	۱۰,۰۹۴,۴۰۰

ساختار	جزییات سازه	قیمت کل (ریال)	جزییات سازه	قیمت کل (ریال)
W116	C50	۸,۵۴۲,۱۰۰	CW50	۹,۱۶۸,۳۰۰
	C70	۹,۱۵۹,۷۰۰	CW75	۹,۷۰۷,۱۰۰
	C100	۹,۷۹۱,۱۰۰	CW100	۱۰,۲۳۴,۹۰۰

ساختار	جزییات سازه	قیمت کل (ریال)
W611	بدون سازه	۱,۵۱۸,۱۰۰

ساختار	جزییات سازه	قیمت کل (ریال)
W623	با سازه	۲,۶۵۲,۸۰۰

ساختار سقف کاذب

ساختار	جزییات آویز	قیمت کل (ریال)
D112 (A)	ترکیبی	۳,۴۰۰,۳۰۰
	نانیوس	۳,۳۴۲,۹۰۰

ساختار	جزییات سازه	قیمت کل (ریال)
D112 (B)	ترکیبی	۳,۰۱۷,۵۰۰
	نانیوس	۳,۳۸۸,۷۰۰

ساختار	جزییات پنل	قیمت کل (ریال)
D127 Acoustic	پنل آکوستیک	۶,۶۲۴,۴۰۰

ساختار	جزییات تایل/ سپری	قیمت کل (ریال)
Click	تایل گچی	۱,۹۴۵,۳۰۰

W111 (7.5cm)

دیوار جداکننده با یک ردیف سازه و یک لایه صفحه کچی در هر طرف

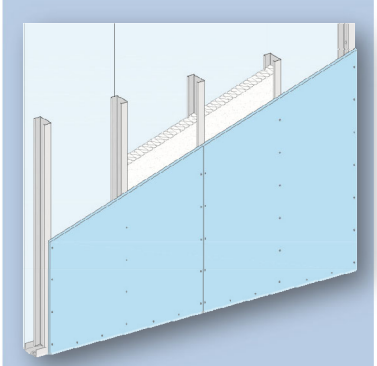

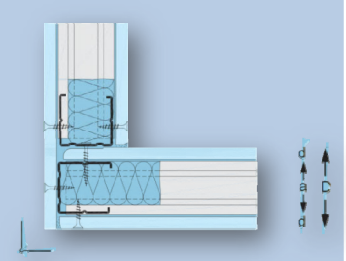

اندازه پشت تا پشت پروفیل	a=48 mm
ضخامت پانل	d=12.5 mm
ضخامت دیوار	D=73 mm
وزن تقریبی سازه مصرفی(kg/m۲)	1.5
وزن تقریبی پانل و مواد درزگیری(kg/m۲)	16.5
وزن تقریبی کل ساختار(kg/m۲)	17.9
شاخص عایق صوت	R_w=41 dB
شاخص هدایت حرارت	U= 0.66 W/m^2k

* مقادیر R_w و U، با فرض ضخامت 40mm برای عایق

* این آنالیز بر اساس برآورد مصالح در یک دیوار مستقیم (بدون شکستگی) به طول ۴ متر و ارتفاع ۲/۲ متر به مساحت ۸/۸ مترمربع محاسبه گردیده است.

* عوامل اتصال استادهای ابتدا و انتهای دیوار در محاسبه منظور شده است.

آنالیز مصالح یک مترمربع دیوار جداکننده ۷/۵ سانتیمتری W111 (استاندارد NF)

قیمت کل (ریال)	مصرف در مترمربع	واحد	قیمت واحد	مصالح	شکل
زیرسازی					
۹۹۰,۰۰۰	2	متر طول	۴۹۵,۰۰۰	سازه استاد C۵۰	
۳۶۱,۸۰۰	0.9	متر طول	۴۰۲,۰۰۰	سازه رانر U۵۰	
۱۷۵,۲۰۰	2.4	متر طول	۷۳,۰۰۰	نوار عایق پشت چسبدار ۴*۱۵	
۱,۵۲۷,۰۰۰					
اتصالات					
-	0.7	عدد	موجود نمی باشد	میخ مهاری فولادی سقفی m۶*۴۰mm	
۳۶,۹۶۰	1.6	عدد	۲۳,۱۰۰	پیچ رولپلاگ m۶*۶۰mm	
۳۶,۹۶۰					
لایه گذاری					
۲,۵۰۰,۰۰۰	2	مترمربع	۱,۲۵۰,۰۰۰	RG 12.5	
۸۰,۰۰۰	20	عدد	۴,۰۰۰	TN25	
۲,۵۸۰,۰۰۰					
درزگیری					
۵۴,۳۴۰	0.65	کیلوگرم	۸۳,۶۰۰	بتونه درزگیر	
۸۷,۰۰۰	1	کیلوگرم	۸۷,۰۰۰	پودر ماستیک (۱)	
۲۳,۲۵۰	1.5	مترطول	۱۵,۵۰۰	نوار درزگیر	
۱۶۴,۵۹۰					

*بدون احتساب محصولاتی که قیمت آنها در آنالیز قیمت صفر درج گردیده است. **۴,۳۰۸,۶۰۰** : **جمع کـــــل** (ریال)

* درصد پرت مصالح، بر مبنای متراژ و شرایط پروژه می بایست محاسبه گردد.

* عوارض و مالیات (بر اساس قوانین جاری مالیاتی) محاسبه و به قیمت اقلام اضافه می‌گردد.

(۱) مبنای محاسبه، اجرای ماستیک با حداقل ضخامت یک میلیمتر به ازای هر مترمربع سطح کار می باشد.

W111 (7.5cm)

دیوار جداکننده با یک ردیف سازه و یک لایه صفحه گچی در هر طرف

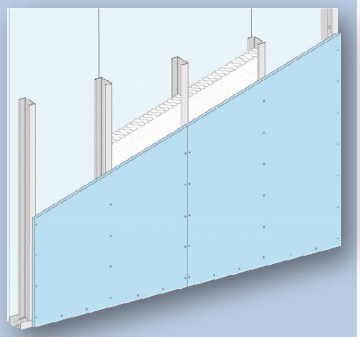

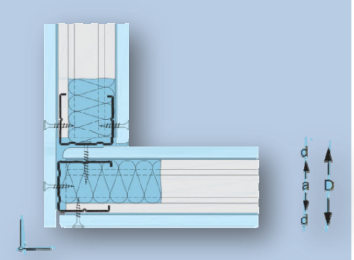

اندازه پشت تا پشت پروفیل	a=48 mm
ضخامت پانل	d=12.5 mm
ضخامت دیوار	D=73 mm
وزن تقریبی سازه مصرفی(kg/m۲)	1.7
وزن تقریبی پانل و مواد درزگیری(kg/m۲)	16.5
وزن تقریبی کل ساختار(kg/m۲)	18.2
شاخص هدایت حرارت	U= 0.66 W/m^{2}k

* مقادیر R_w و U، با فرض ضخامت 40mm برای عایق الیاف معدنی می‌باشد.

* این آنالیز بر اساس برآورد مصالح در یک دیوار مستقیم (بدون شکستگی) به طول ۴ متر و ارتفاع ۲/۷۵ متر به مساحت ۱۱مترمربع محاسبه گردیده است.

* عوامل اتصال استادهای ابتدا و انتهای دیوار در محاسبه منظور شده است.

آنالیز مصالح یک مترمربع دیوار جداکننده ۷/۵ سانتیمتری W111 (استاندارد DIN)

قیمت کل (ریال)	مصرف در مترمربع	واحد	قیمت واحد	مصالح	شکل
زیرسازی					
۱,۲۲۴,۰۰۰	2	متر طول	۶۱۲,۰۰۰	سازه استاد CW۵۰	
۳۶۰,۵۰۰	0.7	متر طول	۵۱۵,۰۰۰	سازه رانر UW۵۰	
۱۷۵,۲۰۰	2.4	متر طول	۷۳,۰۰۰	نوار عایق پشت چسبدار ۴*۱۵	
۱,۷۵۹,۷۰۰					
اتصالات					
-	0.7	عدد	موجود نمی باشد	میخ مهاری فولادی سقفی m۶*۴۰mm	
۴۱,۵۸۰	1.8	عدد	۲۳,۱۰۰	پیچ رولپلاگ m۶*۶۰mm	
۴۱,۵۸۰					
لایه گذاری					
۲,۵۰۰,۰۰۰	2	مترمربع	۱,۲۵۰,۰۰۰	RG 12.5	
۹۶,۰۰۰	24	عدد	۴,۰۰۰	TN25	
۲,۵۹۶,۰۰۰					
درزگیری					
۵۴,۳۴۰,۰۰	0.65	کیلوگرم	۸۳,۶۰۰	بتونه درزگیر	
۸۷,۰۰۰	1	کیلوگرم	۸۷,۰۰۰	پودر ماستیک [1]	
۲۳,۲۵۰	1.5	مترطول	۱۵,۵۰۰	نوار درزگیر	
۱۶۴,۵۹۰					

*بدون احتساب محصولاتی که قیمت آنها در آنالیز قیمت صفر درج گردیده است. **۴,۵۶۱,۹۰۰** : **جمع کـــــل** (ریال)

* درصد پرت مصالح، بر مبنای متراژ و شرایط پروژه می بایست محاسبه گردد.

* عوارض و مالیات (بر اساس قوانین جاری مالیاتی) محاسبه و به قیمت اقلام اضافه می‌گردد.

(۱) مبنای محاسبه، اجرای ماستیک با حداقل ضخامت یک میلیمتر به ازای هر مترمربع سطح کار می باشد.

W111 (9.5cm)

دیوار جداکننده با یک ردیف سازه و یک لایه صفحه گچی در هر طرف

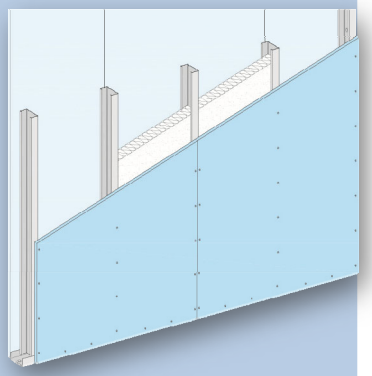

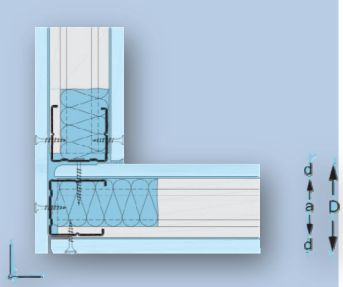

اندازه پشت تا پشت پروفیل	a=70 mm
ضخامت پانل	d=12.5 mm
ضخامت دیوار	D=95 mm
وزن تقریبی سازه مصرفی(kg/m۲)	1.8
وزن تقریبی پانل و مواد درزگیری(kg/m۲)	16.5
وزن تقریبی کل ساختار(kg/m۲)	18.2
شاخص عایق صوت	R_w=42 dB
شاخص هدایت حرارت	U= 0.65 W/m^2k

* مقادیر R_w و U، با فرض ضخامت 40mm برای عایق الیاف معدنی می‌باشد.
* این آنالیز بر اساس برآورد مصالح در یک دیوار مستقیم (بدون شکستگی) به طول ۴ متر و ارتفاع ۲/۷۵ متر به مساحت ۱۱ مترمربع محاسبه گردیده است.

* عوامل اتصال استادهای ابتدا و انتهای دیوار در محاسبه منظور شده است.

آنالیز مصالح یک مترمربع دیوار جداکننده ۹/۵ سانتیمتری W111 (استاندارد NF)

قیمت کل (ریال)	مصرف در مترمربع	واحد	قیمت واحد	مصالح	شکل
زیرسازی					
۱,۲۴۰,۰۰۰	2	متر طول	۶۲۰,۰۰۰	سازه استاد C۷۰	
۳۴۰,۲۰۰	0.7	متر طول	۴۸۶,۰۰۰	سازه رانر U۷۰	
۱۷۵,۲۰۰	2.4	متر طول	۷۳,۰۰۰	نوار عایق پشت چسبدار ۴*۱۵	
۱,۷۵۵,۴۰۰					
اتصالات					
-	0.7	عدد	موجود نمی باشد	میخ مهاری فولادی سقفی m۶*۴۰mm	
۴۱,۵۸۰	1.8	عدد	۲۳,۱۰۰	پیچ رولپلاگ m۶*۶۰mm	
۴۱,۵۸۰					
لایه گذاری					
۲,۵۰۰,۰۰۰	2	مترمربع	۱,۲۵۰,۰۰۰	RG 12.5	
۹۶,۰۰۰	24	عدد	۴,۰۰۰	TN25	
۲,۵۹۶,۰۰۰					
درزگیری					
۵۴,۳۴۰	0.65	کیلوگرم	۸۳,۶۰۰	بتونه درزگیر	
۸۷,۰۰۰	1	کیلوگرم	۸۷,۰۰۰	پودر ماستیک (۱)	
۲۳,۲۵۰	1.5	مترطول	۱۵,۵۰۰	نوار درزگیر	
۱۶۴,۵۹۰					

*بدون احتساب محصولاتی که قیمت آنها در آنالیز قیمت صفر درج گردیده است. **۴,۵۵۷,۶۰۰** : **جمع کـــــل** (ریال)

* درصد پرت مصالح، بر مبنای متراژ و شرایط پروژه می بایست محاسبه گردد.
* عوارض و مالیات (بر اساس قوانین جاری مالیاتی) محاسبه و به قیمت اقلام اضافه می‌گردد.
(۱) مبنای محاسبه، اجرای ماستیک با حداقل ضخامت یک میلیمتر به ازای هر مترمربع سطح کار می باشد.

W111 (9.5cm)

دیوار جداکننده با یک ردیف سازه و یک لایه صفحه گچی در هر طرف

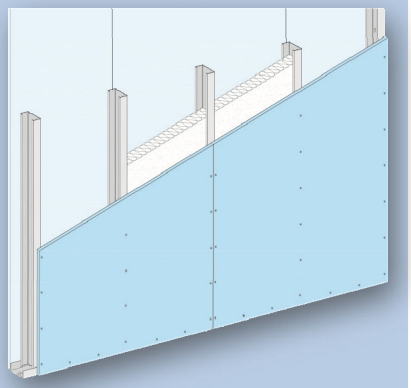

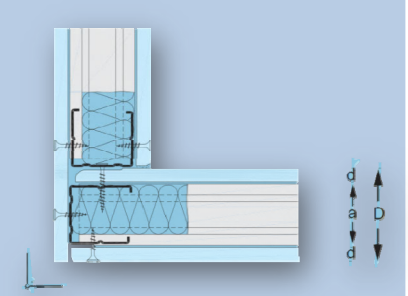

اندازه پشت تا پشت پروفیل	a=75 mm
ضخامت پانل	d=12.5 mm
ضخامت دیوار	D=100 mm
وزن تقریبی سازه مصرفی(kg/m۲)	2.0
وزن تقریبی پانل و مواد درزگیری(kg/m۲)	16.5
وزن تقریبی کل ساختار(kg/m۲)	18.5
شاخص عایق صوت	R_w=42 dB
شاخص هدایت حرارت	U= 0.65 W/m^{2}k

* مقادیر R_w و U، با فرض ضخامت 40mm برای عایق الیاف معدنی می‌باشد.
* این آنالیز بر اساس برآورد مصالح در یک دیوار مستقیم (بدون شکستگی) به طول ۴ متر و ارتفاع ۲/۷۵ متر به مساحت ۱۱ مترمربع محاسبه گردیده است.

* عوامل اتصال استادهای ابتدا و انتهای دیوار در محاسبه منظور شده است.

آنالیز مصالح یک مترمربع دیوار جداکننده ۹/۵ سانتیمتری W111 (استاندارد DIN)

قیمت کل (ریال)	مصرف در مترمربع	واحد	قیمت واحد	مصالح	شکل
زیرسازی					
۱,۴۲۲,۰۰۰	2	متر طول	۷۱۱,۰۰۰	سازه استاد CW۷۵	
۴۳۱,۹۰۰	0.7	متر طول	۶۱۷,۰۰۰	سازه رانر UW۷۵	
۱۷۵,۲۰۰	2.4	متر طول	۷۳,۰۰۰	نوار عایق پشت چسبدار ۴*۱۵	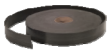
۲,۰۲۹,۱۰۰					
اتصالات					
-	0.7	عدد	موجود نمی باشد	میخ مهاری فولادی سقفی m۶*۴۰mm	
۴۱,۵۸۰	1.8	عدد	۲۳,۱۰۰	پیچ رولپلاگ m۶*۶۰mm	
۴۱,۵۸۰					
لایه گذاری					
۲,۵۰۰,۰۰۰	2	مترمربع	۱,۲۵۰,۰۰۰	RG 12.5	
۹۶,۰۰۰	24	عدد	۴,۰۰۰	TN25	
۲,۵۹۶,۰۰۰					
درزگیری					
۵۴,۳۴۰	0.65	کیلوگرم	۸۳,۶۰۰	بتونه درزگیر	
۸۷,۰۰۰	1	کیلوگرم	۸۷,۰۰۰	پودر ماستیک (۱)	
۲۳,۲۵۰	1.5	مترطول	۱۵,۵۰۰	نوار درزگیر	
۱۶۴,۵۹۰					

*بدون احتساب محصولاتی که قیمت آنها در آنالیز قیمت صفر درج گردیده است. **جمع کـــــل** (ریال) : **۴,۸۳۱,۳۰۰**

* درصد پرت مصالح، بر مبنای متراژ و شرایط پروژه می بایست محاسبه گردد.
* عوارض و مالیات (بر اساس قوانین جاری مالیاتی) محاسبه و به قیمت اقلام اضافه می‌گردد.
(۱) مبنای محاسبه، اجرای ماستیک با حداقل ضخامت یک میلیمتر به ازای هر مترمربع سطح کار می باشد.

W111 (12.5cm)

دیوار جداکننده با یک ردیف سازه و یک لایه صفحه گچی در هر طرف

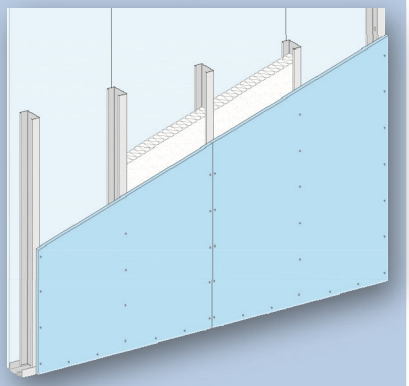

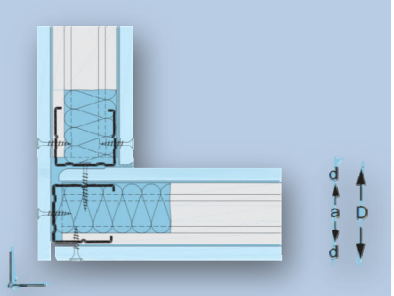

اندازه پشت تا پشت پروفیل	a=100 mm
ضخامت پانل	d=12.5 mm
ضخامت دیوار	D=125 mm
وزن تقریبی سازه مصرفی(kg/m۲)	2.2
وزن تقریبی پانل و مواد درزگیری(kg/m۲)	16.5
وزن تقریبی کل ساختار(kg/m۲)	18.6
شاخص عایق صوت	R_w=42 dB
شاخص هدایت حرارت	U= 0.65 W/m^{2}k

* مقادیر R_w و U، با فرض ضخامت 40mm برای عایق الیاف معدنی می‌باشد.
* این آنالیز بر اساس برآورد مصالح در یک دیوار مستقیم (بدون شکستگی) به طول ۴ متر و ارتفاع ۲/۷۵ متر به مساحت ۱۱ مترمربع محاسبه گردیده است.

* عوامل اتصال استادهای ابتدا و انتهای دیوار در محاسبه منظور شده است.

آنالیز مصالح یک مترمربع دیوار جداکننده ۱۲/۵ سانتیمتری W111 (استاندارد NF)

قیمت کل (ریال)	مصرف در مترمربع	واحد	قیمت واحد	مصالح	شکل
زیرسازی					
۱,۴۷۸,۰۰۰	2	متر طول	۷۳۹,۰۰۰	سازه استاد C۱۰۰	
۴۱۷,۹۰۰	0.7	متر طول	۵۹۷,۰۰۰	سازه رانر U۱۰۰	
۱۷۵,۲۰۰	2.4	متر طول	۷۳,۰۰۰	نوار عایق پشت چسبدار ۴*۱۵	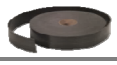
۲,۰۷۱,۱۰۰					
اتصالات					
-	0.7	عدد	موجود نمی باشد	میخ مهاری فولادی سقفی m۶*۴۰mm	
۴۱,۵۸۰	1.8	عدد	۲۳,۱۰۰	پیچ رولپلاگ m۶*۶۰mm	
۴۱,۵۸۰					
لایه گذاری					
۲,۵۰۰,۰۰۰	2	مترمربع	۱,۲۵۰,۰۰۰	RG 12.5	
۹۶,۰۰۰	24	عدد	۴,۰۰۰	TN25	
۲,۵۹۶,۰۰۰					
درزگیری					
۵۴,۳۴۰	0.65	کیلوگرم	۸۳,۶۰۰	بتونه درزگیر	
۸۷,۰۰۰	1	کیلوگرم	۸۷,۰۰۰	پودر ماستیک (۱)	
۲۳,۲۵۰	1.5	مترطول	۱۵,۵۰۰	نوار درزگیر	
۱۶۴,۵۹۰					

*بدون احتساب محصولاتی که قیمت آنها در آنالیز قیمت صفر درج گردیده است. **جمع کـــــل** (ریال) : **۴,۸۷۳,۳۰۰**

* درصد پرت مصالح، بر مبنای متراژ و شرایط پروژه می بایست محاسبه گردد.
* عوارض و مالیات (بر اساس قوانین جاری مالیاتی) محاسبه و به قیمت اقلام اضافه می‌گردد.
(۱) مبنای محاسبه، اجرای ماستیک با حداقل ضخامت یک میلیمتر به ازای هر مترمربع سطح کار می باشد.

آنالیز مصالح یک مترمربع دیوار جداکننده ۱۲/۵ سانتیمتری W111 (استاندارد DIN)

W111 (12.5cm)

دیوار جداکننده با یک ردیف سازه و یک لایه صفحه گچی در هر طرف

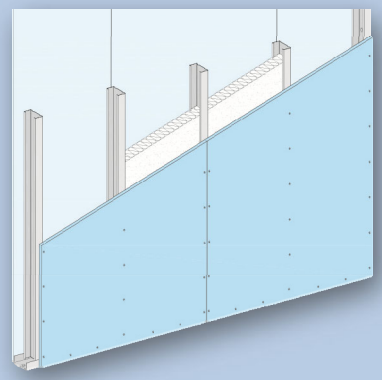

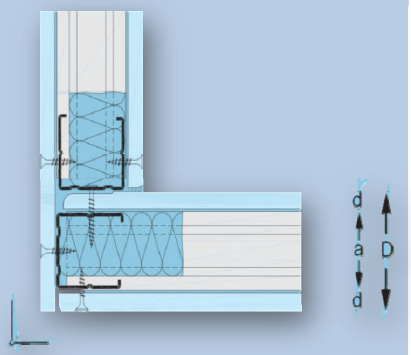

قیمت کل (ریال)	مصرف در مترمربع	واحد	قیمت واحد	مصالح	شکل
زیرسازی					
۱,۶۱۸,۰۰۰	2	متر طول	۸۰۹,۰۰۰	سازه استاد CW۱۰۰	
۴۹۹,۸۰۰	0.7	متر طول	۷۱۴,۰۰۰	سازه رانر UW۱۰۰	
۱۷۵,۲۰۰	2.4	متر طول	۷۳,۰۰۰	نوار عایق پشت چسبدار ۴*۱۵	
۲,۲۹۳,۰۰۰					
اتصالات					
-	0.7	عدد	موجود نمی باشد	میخ مهاری فولادی سقفی m۶*۴۰mm	
۴۱,۵۸۰	1.8	عدد	۲۳,۱۰۰	پیچ رولپلاگ m۶*۶۰mm	
۴۱,۵۸۰					
لایه گذاری					
۲,۵۰۰,۰۰۰	2	مترمربع	۱,۲۵۰,۰۰۰	RG 12.5	
۹۶,۰۰۰	24	عدد	۴,۰۰۰	TN25	
۲,۵۹۶,۰۰۰					
درزگیری					
۵۴,۳۴۰	0.65	کیلوگرم	۸۳,۶۰۰	بتونه درزگیر	
۸۷,۰۰۰	1	کیلوگرم	۸۷,۰۰۰	پودر ماستیک (۱)	
۲۳,۲۵۰	1.5	مترطول	۱۵,۵۰۰	نوار درزگیر	
۱۶۴,۵۹۰					

اندازه پشت تا پشت پروفیل	a=100 mm
ضخامت پانل	d=12.5 mm
ضخامت دیوار	D=125 mm
وزن تقریبی سازه مصرفی(kg/m۲)	2.3
وزن تقریبی پانل و مواد درزگیری(kg/m۲)	16.5
وزن تقریبی کل ساختار(kg/m۲)	18.7
شاخص عایق صوت	R_w=42 dB
شاخص هدایت حرارت	U= 0.65 W/m^2k

* مقادیر R_w و U، با فرض ضخامت 40mm برای عایق الیاف معدنی می‌باشد.

* این آنالیز بر اساس برآورد مصالح در یک دیوار مستقیم (بدون شکستگی) به طول ۴ متر و ارتفاع ۲/۷۵ متر به مساحت ۱۱ مترمربع محاسبه گردیده است.

* عوامل اتصال استادهای ابتدا و انتهای دیوار در محاسبه منظور شده است.

*بدون احتساب محصولاتی که قیمت آنها در آنالیز قیمت صفر درج گردیده است. **۵,۰۹۵,۲۰۰** : **جمع کـــــل** (ریال)

* درصد پرت مصالح، بر مبنای متراژ و شرایط پروژه می بایست محاسبه گردد.

* عوارض و مالیات (بر اساس قوانین جاری مالیاتی) محاسبه و به قیمت اقلام اضافه می‌گردد.

(۱) مبنای محاسبه، اجرای ماستیک با حداقل ضخامت یک میلیمتر به ازای هر مترمربع سطح کار می باشد.

W112 (10cm)

دیوار جداکننده با یک ردیف سازه و دو لایه صفحه گچی در هر طرف

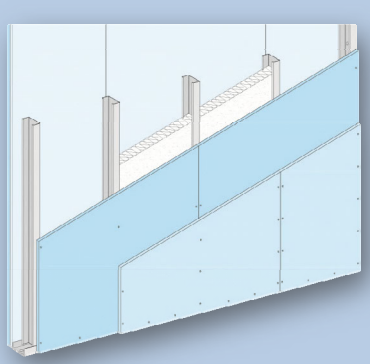

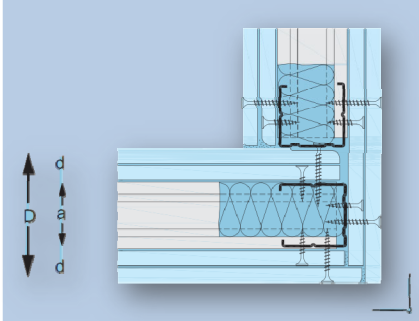

اندازه پشت تا پشت پروفیل	a=48 mm
ضخامت پانل	d=2*12.5 mm=25 mm
ضخامت دیوار	D=98 mm
وزن تقریبی سازه مصرفی(kg/m۲)	1.4
وزن تقریبی پانل و مواد درزگیری(kg/m۲)	31.8
وزن تقریبی کل ساختار(kg/m۲)	33.2
شاخص عایق صوت	R_w=50 dB
شاخص هدایت حرارت	U= 0.61 W/m^2k

* مقادیر R_w و U، با فرض ضخامت 40mm برای عایق الیاف معدنی می‌باشد.
* این آنالیز بر اساس برآورد مصالح در یک دیوار مستقیم (بدون شکستگی) به طول ۴ متر و ارتفاع ۲/۷۵ متر به مساحت ۱۱ مترمربع محاسبه گردیده است.
*درزگیری لایه زیرین با بتونه (بدون نوار) در محاسبه منظور شده است.
* عوامل اتصال استادهای ابتدا و انتهای دیوار در محاسبه منظور شده است.

آنالیز مصالح یک مترمربع دیوار جداکننده ۱۰ سانتیمتری W112 (استاندارد NF)

قیمت کل (ریال)	مصرف در مترمربع	واحد	قیمت واحد	مصالح	شکل
زیرسازی					
۹۹۰,۰۰۰	2	متر طول	۴۹۵,۰۰۰	سازه استاد C۵۰	
۲۸۱,۴۰۰	0.7	متر طول	۴۰۲,۰۰۰	سازه رانر U۵۰	
۱۷۵,۲۰۰	2.4	متر طول	۷۳,۰۰۰	نوار عایق پشت چسبدار ۴*۱۵	
۱,۴۴۶,۶۰۰					
اتصالات					
-	0.7	عدد	موجود نمی باشد	میخ مهاری فولادی سقفی m۶*۴۰mm	
۴۱,۵۸۰	1.8	عدد	۲۳,۱۰۰	پیچ رولپلاگ m۶*۶۰mm	
۴۱,۵۸۰					
لایه گذاری					
۵,۰۰۰,۰۰۰	4	مترمربع	۱,۲۵۰,۰۰۰	RG 12.5	
۴۸,۰۰۰	12	عدد	۴,۰۰۰	TN25	
۱۲۲,۸۸۰	24	عدد	۵,۱۲۰	TN35	
۵,۱۷۰,۸۸۰					
درزگیری					
۱۰۰,۳۲۰	1.2	کیلوگرم	۸۳,۶۰۰	بتونه درزگیر	
۸۷,۰۰۰	1	کیلوگرم	۸۷,۰۰۰	پودر ماستیک (۱)	
۲۳,۲۵۰	1.5	مترطول	۱۵,۵۰۰	نوار درزگیر	
۲۱۰,۵۷۰					

*بدون احتساب محصولاتی که قیمت آنها در آنالیز قیمت صفر درج گردیده است. **۶,۸۶۹,۶۰۰** : **جمع کـــــل** (ریال)

* درصد پرت مصالح، بر مبنای متراژ و شرایط پروژه می بایست محاسبه گردد.
* عوارض و مالیات (بر اساس قوانین جاری مالیاتی) محاسبه و به قیمت اقلام اضافه می‌گردد.
(۱) مبنای محاسبه، اجرای ماستیک با حداقل ضخامت یک میلیمتر به ازای هر مترمربع سطح کار می باشد.

W112 (10cm)

دیوار جداکننده با یک ردیف سازه و دو لایه صفحه گچی در هر طرف

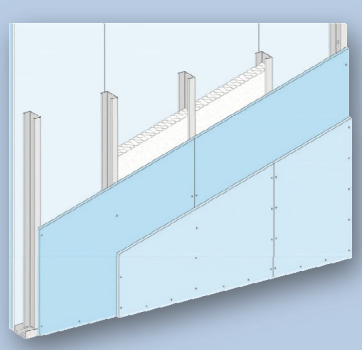

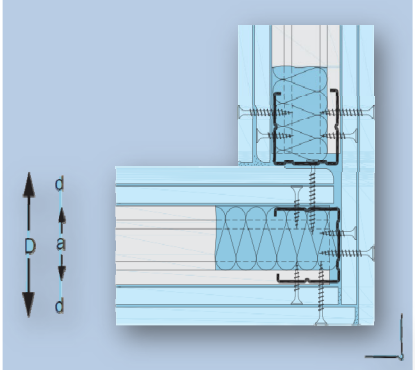

اندازه پشت تا پشت پروفیل	a=48 mm
ضخامت پانل	d=2*12.5 mm=25 mm
ضخامت دیوار	D=98 mm
وزن تقریبی سازه مصرفی(kg/m۲)	1.7
وزن تقریبی پانل و مواد درزگیری(kg/m۲)	31.8
وزن تقریبی کل ساختار(kg/m۲)	33.5
شاخص عایق صوت	R_w=50 dB
شاخص هدایت حرارت	U= 0.61 W/m^{2}k

* مقادیر R_w و U، با فرض ضخامت 40mm برای عایق الیاف معدنی می‌باشد.
* این آنالیز بر اساس برآورد مصالح در یک دیوار مستقیم (بدون شکستگی) به طول ۴ متر و ارتفاع ۲/۷۵ متر به مساحت ۱۱ مترمربع محاسبه گردیده است.
*درزگیری لایه زیرین با بتونه (بدون نوار) در محاسبه منظور شده است.
* عوامل اتصال استادهای ابتدا و انتهای دیوار در محاسبه منظور شده است.

آنالیز مصالح یک مترمربع دیوار جداکننده ۱۰ سانتیمتری W112 (استاندارد DIN)

قیمت کل (ریال)	مصرف در مترمربع	واحد	قیمت واحد	مصالح	شکل
زیرسازی					
۱,۲۲۴,۰۰۰	2	متر طول	۶۱۲,۰۰۰	سازه استاد CW۵۰	
۳۶۰,۵۰۰	0.7	متر طول	۵۱۵,۰۰۰	سازه رانر UW۵۰	
۱۷۵,۲۰۰	2.4	متر طول	۷۳,۰۰۰	نوار عایق پشت چسبدار ۴*۱۵	
۱,۷۵۹,۷۰۰					
اتصالات					
-	0.7	عدد	موجود نمی باشد	میخ مهاری فولادی سقفی m۶*۴۰mm	
۴۱,۵۸۰	1.8	عدد	۲۳,۱۰۰	پیچ رولپلاگ m۶*۶۰mm	
۴۱,۵۸۰					
لایه گذاری					
۵,۰۰۰,۰۰۰	4	مترمربع	۱,۲۵۰,۰۰۰	RG 12.5	
۴۸,۰۰۰	12	عدد	۴,۰۰۰	TN25	
۱۲۲,۸۸۰	24	عدد	۵,۱۲۰	TN35	
۵,۱۷۰,۸۸۰					
درزگیری					
۱۰۰,۳۲۰	1.2	کیلوگرم	۸۳,۶۰۰	بتونه درزگیر	
۸۷,۰۰۰	1	کیلوگرم	۸۷,۰۰۰	پودر ماستیک (۱)	
۲۳,۲۵۰	1.5	مترطول	۱۵,۵۰۰	نوار درزگیر	
۲۱۰,۵۷۰					

*بدون احتساب محصولاتی که قیمت آنها در آنالیز قیمت صفر درج گردیده است. **۷,۱۸۲,۷۰۰** : **جمع کـــــل** (ریال)

* درصد پرت مصالح، بر مبنای متراژ و شرایط پروژه می بایست محاسبه گردد.
* عوارض و مالیات (بر اساس قوانین جاری مالیاتی) محاسبه و به قیمت اقلام اضافه می‌گردد.
(۱) مبنای محاسبه، اجرای ماستیک با حداقل ضخامت یک میلیمتر به ازای هر مترمربع سطح کار می باشد.

آنالیز مصالح یک مترمربع دیوار جداکننده ۱۲ سانتیمتری W112 (استاندارد NF)

W112 (12cm)

دیوار جداکننده با یک ردیف سازه و دو لایه صفحه گچی در هر طرف

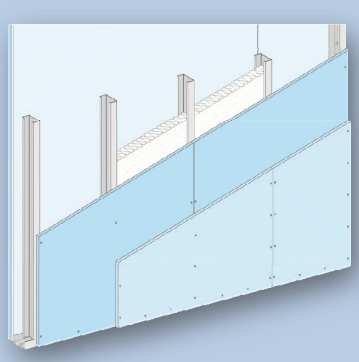

قیمت کل (ریال)	مصرف در مترمربع	واحد	قیمت واحد	مصالح	شکل
زیرسازی					
۱,۲۴۰,۰۰۰	2	متر طول	۶۲۰,۰۰۰	سازه استاد C۷۰	
۳۴۰,۲۰۰	0.7	متر طول	۴۸۶,۰۰۰	سازه رانر U۷۰	
۱۷۵,۲۰۰	2.4	متر طول	۷۳,۰۰۰	نوار عایق پشت چسبدار ۴*۱۵	
۱,۷۵۵,۴۰۰					
اتصالات					
-	0.7	عدد	موجود نمی باشد	میخ مهاری فولادی سقفی m۶*۴۰mm	
۴۱,۵۸۰	1.8	عدد	۲۳,۱۰۰	پیچ رولپلاگ m۶*۶۰mm	
۴۱,۵۸۰				نوار عایق پشت چسبدار ۴*۱۵	
لایه گذاری					
۵,۰۰۰,۰۰۰	4	مترمربع	۱,۲۵۰,۰۰۰	RG 12.5	
۴۸,۰۰۰	12	عدد	۴,۰۰۰	TN25	
۱۲۲,۸۸۰	24	عدد	۵,۱۲۰	TN35	
۵,۱۷۰,۸۸۰					
درزگیری					
۱۰۰,۳۲۰	1.2	کیلوگرم	۸۳,۶۰۰	بتونه درزگیر	
۸۷,۰۰۰	1	کیلوگرم	۸۷,۰۰۰	پودر ماستیک (۱)	
۲۳,۲۵۰	1.5	مترطول	۱۵,۵۰۰	نوار درزگیر	
۲۱۰,۵۷۰					

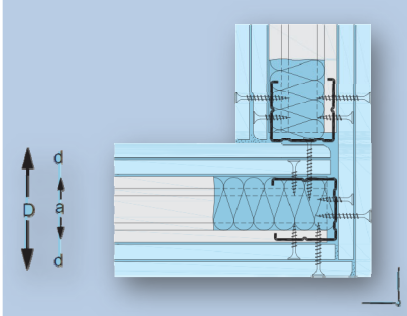

اندازه پشت تا پشت پروفیل	a=75 mm
ضخامت پانل	d=2*12.5 mm=25 mm
ضخامت دیوار	D=125 mm
وزن تقریبی سازه مصرفی(kg/m۲)	1.8
وزن تقریبی پانل و مواد درزگیری(kg/m۲)	31.8
وزن تقریبی کل ساختار(kg/m۲)	33.6
شاخص عایق صوت	R_w=52 dB
شاخص هدایت حرارت	U= 0.47 W/m^{2}k

* مقادیر R_w و U، با فرض ضخامت 60mm برای عایق الیاف معدنی می‌باشد.

* این آنالیز بر اساس برآورد مصالح در یک دیوار مستقیم (بدون شکستگی) به طول ۴ متر و ارتفاع ۲/۷۵ متر به مساحت ۱۱ مترمربع محاسبه گردیده است.

*درزگیری لایه زیرین با بتونه (بدون نوار) در محاسبه منظور شده است.

* عوامل اتصال استادهای ابتدا و انتهای دیوار در محاسبه منظور شده است.

*بدون احتساب محصولاتی که قیمت آنها در آنالیز قیمت صفر درج گردیده است. **جمع کـــــل** (ریال) : **۷,۱۷۸,۴۰۰**

* درصد پرت مصالح، بر مبنای متراژ و شرایط پروژه می بایست محاسبه گردد.

* عوارض و مالیات (بر اساس قوانین جاری مالیاتی) محاسبه و به قیمت اقلام اضافه می‌گردد.

(۱) مبنای محاسبه، اجرای ماستیک با حداقل ضخامت یک میلیمتر به ازای هر مترمربع سطح کار می باشد.

W112 (12cm)

دیوار جداکننده با یک ردیف سازه و دو لایه صفحه گچی در هر طرف

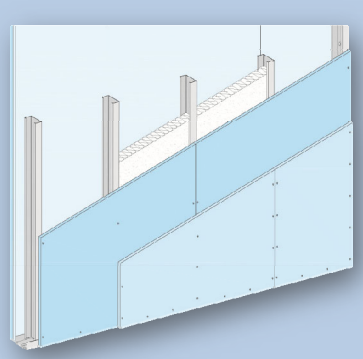

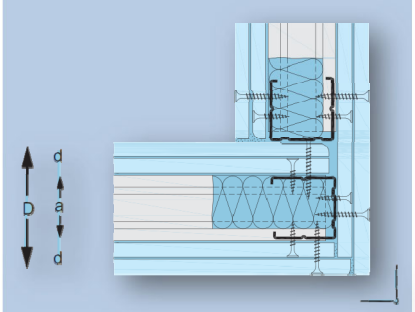

اندازه پشت تا پشت پروفیل	a=75 mm
ضخامت پانل	d=2*12.5 mm=25 mm
ضخامت دیوار	D=130 mm
وزن تقریبی سازه مصرفی(kg/m۲)	2.0
وزن تقریبی پانل و مواد درزگیری(kg/m۲)	31.8
وزن تقریبی کل ساختار(kg/m۲)	33.8
شاخص عایق صوت	R_w=52 dB
شاخص هدایت حرارت	U= 0.47 W/m^{2}k

* مقادیر R_w و U، با فرض ضخامت 60mm برای عایق الیاف معدنی می‌باشد.
* این آنالیز بر اساس برآورد مصالح در یک دیوار مستقیم (بدون شکستگی) به طول ۴ متر و ارتفاع ۲/۷۵ متر به مساحت ۱۱ مترمربع محاسبه گردیده است.
*درزگیری لایه زیرین با بتونه (بدون نوار) در محاسبه منظور شده است.
* عوامل اتصال استادهای ابتدا و انتهای دیوار در محاسبه منظور شده است.

آنالیز مصالح یک مترمربع دیوار جداکننده ۱۲ سانتیمتری W112 (استاندارد DIN)

قیمت کل (ریال)	مصرف در مترمربع	واحد	قیمت واحد	مصالح	شکل
زیرسازی					
۱,۴۲۲,۰۰۰	2	متر طول	۷۱۱,۰۰۰	سازه استاد CW۷۵	
۴۳۱,۹۰۰	0.7	متر طول	۶۱۷,۰۰۰	سازه رانر UW۷۵	
۱۷۵,۲۰۰	2.4	متر طول	۷۳,۰۰۰	نوار عایق پشت چسبدار ۴*۱۵	
۲,۰۲۹,۱۰۰					
اتصالات					
-	0.7	عدد	موجود نمی باشد	میخ مهاری فولادی سقفی m۶*۴۰mm	
۴۱,۵۸۰	1.8	عدد	۲۳,۱۰۰	پیچ رولپلاگ m۶*۶۰mm	
۴۱,۵۸۰					
لایه گذاری					
۵,۰۰۰,۰۰۰	4	مترمربع	۱,۲۵۰,۰۰۰	RG 12.5	
۴۸,۰۰۰	12	عدد	۴,۰۰۰	TN25	
۱۲۲,۸۸۰	24	عدد	۵,۱۲۰	TN35	
۵,۱۷۰,۸۸۰					
درزگیری					
۱۰۰,۳۲۰	1.2	کیلوگرم	۸۳,۶۰۰	بتونه درزگیر	
۸۷,۰۰۰	1	کیلوگرم	۸۷,۰۰۰	پودر ماستیک (۱)	
۲۳,۲۵۰	1.5	مترطول	۱۵,۵۰۰	نوار درزگیر	
۲۱۰,۵۷۰					

*بدون احتساب محصولاتی که قیمت آنها در آنالیز قیمت صفر درج گردیده است. **جمع کـــــل** (ریال) : **۷,۴۵۲,۱۰۰**

* درصد پرت مصالح، بر مبنای متراژ و شرایط پروژه می بایست محاسبه گردد.
* عوارض و مالیات (بر اساس قوانین جاری مالیاتی) محاسبه و به قیمت اقلام اضافه می‌گردد.
(۱) مبنای محاسبه، اجرای ماستیک با حداقل ضخامت یک میلیمتر به ازای هر مترمربع سطح کار می باشد.

1

دیوار جداکننده با یک ردیف سازه و دو لایه صفحه گچی در هر طرف

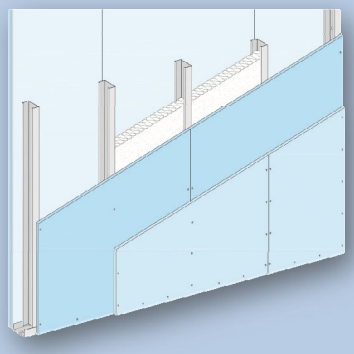

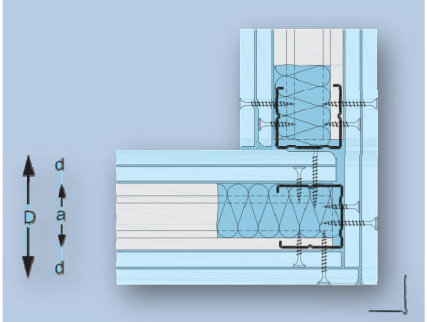

اندازه پشت تا پشت پروفیل	a=100 mm
ضخامت پانل	d=2*12.5 mm=25 mm
ضخامت دیوار	D=150 mm
وزن تقریبی سازه مصرفی(kg/m۲)	2.2
وزن تقریبی پانل و مواد درزگیری(kg/m۲)	31.8
وزن تقریبی کل ساختار(kg/m۲)	34.0
شاخص عایق صوت	R_w=53 dB
شاخص هدایت حرارت	U= 0.38 W/m^{2}k

* مقادیر R_w و U، با فرض ضخامت 80mm برای عایق الیاف معدنی می‌باشد.

* این آنالیز بر اساس برآورد مصالح در یک دیوار مستقیم (بدون شکستگی) به طول ۴ متر و ارتفاع ۲/۷۵ متر به مساحت ۱۱ مترمربع محاسبه گردیده است.

*درزگیری لایه زیرین با بتونه (بدون نوار) در محاسبه منظور شده است.

* عوامل اتصال استادهای ابتدا و انتهای دیوار در محاسبه منظور شده است.

آنالیز مصالح یک مترمربع دیوار جداکننده ۱۵ سانتیمتری W112 (استاندارد NF)

قیمت کل (ریال)	مصرف در مترمربع	واحد	قیمت واحد	مصالح	شکل
زیرسازی					
۱,۴۷۸,۰۰۰	2	متر طول	۷۳۹,۰۰۰	سازه استاد C۱۰۰	
۴۱۷,۹۰۰	0.7	متر طول	۵۹۷,۰۰۰	سازه رانر U۱۰۰	
۱۷۵,۲۰۰	2.4	متر طول	۷۳,۰۰۰	نوار عایق پشت چسبدار ۴*۱۵	
۲,۰۷۱,۱۰۰					
اتصالات					
-	0.7	عدد	موجود نمی باشد	میخ مهاری فولادی سقفی m۶*۴۰mm	
۴۱,۵۸۰	1.8	عدد	۲۳,۱۰۰	پیچ رولپلاگ m۶*۶۰mm	
۴۱,۵۸۰					
لایه گذاری					
۵,۰۰۰,۰۰۰	4	مترمربع	۱,۲۵۰,۰۰۰	RG 12.5	
۴۸,۰۰۰	12	عدد	۴,۰۰۰	TN25	
۱۲۲,۸۸۰	24	عدد	۵,۱۲۰	TN35	
۵,۱۷۰,۸۸۰					
درزگیری					
۱۰۰,۳۲۰	1.2	کیلوگرم	۸۳,۶۰۰	بتونه درزگیر	
۸۷,۰۰۰	1	کیلوگرم	۸۷,۰۰۰	پودر ماستیک (۱)	
۲۳,۲۵۰	1.5	مترطول	۱۵,۵۰۰	نوار درزگیر	
۲۱۰,۵۷۰					

*بدون احتساب محصولاتی که قیمت آنها در آنالیز قیمت صفر درج گردیده است. **جمع کـــــل** (ریال) : **۷,۴۹۴,۱۰۰**

* درصد پرت مصالح، بر مبنای متراژ و شرایط پروژه می بایست محاسبه گردد.

* عوارض و مالیات (بر اساس قوانین جاری مالیاتی) محاسبه و به قیمت اقلام اضافه می‌گردد.

(۱) مبنای محاسبه، اجرای ماستیک با حداقل ضخامت یک میلیمتر به ازای هر مترمربع سطح کار می باشد.

W112 (15cm)

دیوار جداکننده با یک ردیف سازه و دو لایه صفحه گچی در هر طرف

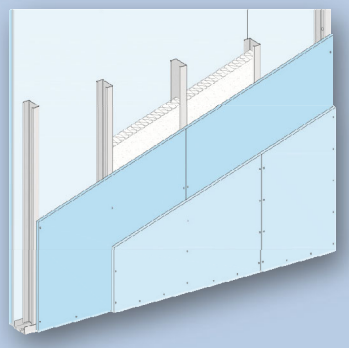

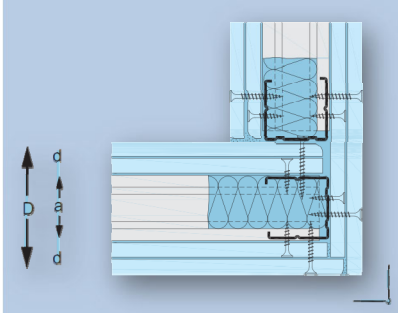

اندازه پشت تا پشت پروفیل	a=100 mm
ضخامت پانل	d=2*12.5 mm=25 mm
ضخامت دیوار	D=150 mm
وزن تقریبی سازه مصرفی(kg/m۲)	2.3
وزن تقریبی پانل و مواد درزگیری(kg/m۲)	31.8
وزن تقریبی کل ساختار(kg/m۲)	34.1
شاخص عایق صوت	R_w=53 dB
شاخص هدایت حرارت	U= 0.38 W/m^{2}k

* مقادیر R_w و U، با فرض ضخامت 80mm برای عایق الیاف معدنی می‌باشد.
* این آنالیز بر اساس برآورد مصالح در یک دیوار مستقیم (بدون شکستگی) به طول ۴ متر و ارتفاع ۲/۷۵ متر به مساحت ۱۱ مترمربع محاسبه گردیده است.
*درزگیری لایه زیرین با بتونه (بدون نوار) در محاسبه منظور شده است.
* عوامل اتصال استادهای ابتدا و انتهای دیوار در محاسبه منظور شده است.

آنالیز مصالح یک مترمربع دیوار جداکننده ۱۵ سانتیمتری W112 (استاندارد DIN)

قیمت کل (ریال)	مصرف در مترمربع	واحد	قیمت واحد	مصالح	شکل
زیرسازی					
۱,۶۱۸,۰۰۰	2	متر طول	۸۰۹,۰۰۰	سازه استاد CW۱۰۰	
۴۹۹,۸۰۰	0.7	متر طول	۷۱۴,۰۰۰	سازه رانر UW۱۰۰	
۱۷۵,۲۰۰	2.4	متر طول	۷۳,۰۰۰	نوار عایق پشت چسبدار ۴*۱۵	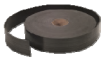
۲,۲۹۳,۰۰۰					
اتصالات					
-	0.7	عدد	موجود نمی باشد	میخ مهاری فولادی سقفی m۶*۴۰mm	
۴۱,۵۸۰	1.8	عدد	۲۳,۱۰۰	پیچ رولپلاگ m۶*۶۰mm	
۴۱,۵۸۰					
لایه گذاری					
۵,۰۰۰,۰۰۰	4	مترمربع	۱,۲۵۰,۰۰۰	RG 12.5	
۴۸,۰۰۰	12	عدد	۴,۰۰۰	TN25	
۱۲۲,۸۸۰	24	عدد	۵,۱۲۰	TN35	
۵,۱۷۰,۸۸۰					
درزگیری					
۱۰۰,۳۲۰	1.2	کیلوگرم	۸۳,۶۰۰	بتونه درزگیر	
۸۷,۰۰۰	1	کیلوگرم	۸۷,۰۰۰	پودر ماستیک (۱)	
۲۳,۲۵۰	1.5	مترطول	۱۵,۵۰۰	نوار درزگیر	
۲۱۰,۵۷۰					

*بدون احتساب محصولاتی که قیمت آنها در آنالیز قیمت صفر درج گردیده است. **۷,۷۱۶,۰۰۰** : **جمع کـــــل** (ریال)

* درصد پرت مصالح، بر مبنای متراژ و شرایط پروژه می بایست محاسبه گردد.
* عوارض و مالیات (بر اساس قوانین جاری مالیاتی) محاسبه و به قیمت اقلام اضافه می‌گردد.
(۱) مبنای محاسبه، اجرای ماستیک با حداقل ضخامت یک میلیمتر به ازای هر مترمربع سطح کار می باشد.

W115 (15.5cm)

دیوار جداکننده با دو ردیف سازه و دو لایه صفحه گچی در هر طرف

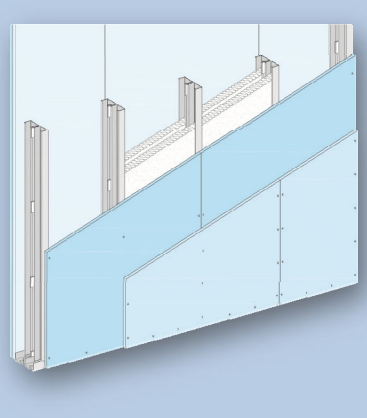

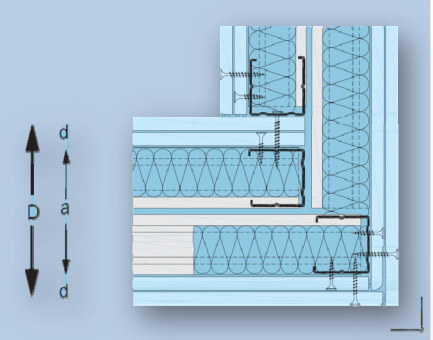

اندازه پشت تا پشت پروفیل‌ها	a=105 mm
ضخامت پانل	d=2*12.5 mm=25 mm
ضخامت دیوار	D=155 mm
وزن تقریبی سازه مصرفی(kg/m۲)	2.8
وزن تقریبی پانل و مواد درزگیری(kg/m۲)	31.8
وزن تقریبی کل ساختار(kg/m۲)	34.6
شاخص عایق صوت	R_w=59 dB
شاخص هدایت حرارت	U= 0.37 W/m^{2}k

* مقادیر R_w و U، با فرض ضخامت 40mm×2 برای عایق الیاف معدنی می‌باشد.
* این آنالیز بر اساس برآورد مصالح در یک دیوار مستقیم (بدون شکستگی) به طول ۴ متر و ارتفاع ۲/۷۵ متر به مساحت ۱۱ مترمربع محاسبه گردیده است.
*درزگیری لایه زیرین با بتونه (بدون نوار) در محاسبه منظور شده است.
* عوامل اتصال استادهای ابتدا و انتهای دیوار در محاسبه منظور شده است.

آنالیز مصالح یک مترمربع دیوار جداکننده ۱۵/۵ سانتیمتری W115 (استاندارد NF)

قیمت کل (ریال)	مصرف در مترمربع	واحد	قیمت واحد	مصالح	شکل
زیرسازی					
۱,۹۸۰,۰۰۰	4	متر طول	۴۹۵,۰۰۰	سازه استاد C۵۰	
۵۶۲,۸۰۰	1.4	متر طول	۴۰۲,۰۰۰	سازه رانر U۵۰	
۳۹۴,۲۰۰	5.4	متر طول	۷۳,۰۰۰	نوار عایق پشت چسبدار ۴*۱۵	
۲,۹۳۷,۰۰۰					
اتصالات					
-	1.4	عدد	موجود نمی باشد	میخ مهاری فولادی سقفی m۶*۴۰mm	
۸۳,۱۶۰	3.6	عدد	۲۳,۱۰۰	پیچ رولپلاگ m۶*۶۰mm	
۸۳,۱۶۰					
لایه گذاری					
۵,۰۰۰,۰۰۰	4	مترمربع	۱,۲۵۰,۰۰۰	RG 12.5	
۴۸,۰۰۰	12	عدد	۴,۰۰۰	TN25	
۱۲۲,۸۸۰	24	عدد	۵,۱۲۰	TN35	
۵,۱۷۰,۸۸۰					
درزگیری					
۱۰۰,۳۲۰	1.2	کیلوگرم	۸۳,۶۰۰	بتونه درزگیر	
۸۷,۰۰۰	1	کیلوگرم	۸۷,۰۰۰	پودر ماستیک (۱)	
۲۳,۲۵۰	1.5	مترطول	۱۵,۵۰۰	نوار درزگیر	
۲۱۰,۵۷۰					

*بدون احتساب محصولاتی که قیمت آنها در آنالیز قیمت صفر درج گردیده است. **۸,۴۰۱,۶۰۰** : **جمع کـــــل** (ریال)

* درصد پرت مصالح، بر مبنای متراژ و شرایط پروژه می بایست محاسبه گردد.
* عوارض و مالیات (بر اساس قوانین جاری مالیاتی) محاسبه و به قیمت اقلام اضافه می‌گردد.
(۱) مبنای محاسبه، اجرای ماستیک با حداقل ضخامت یک میلیمتر به ازای هر مترمربع سطح کار می باشد.

W115 (15.5cm)

دیوار جداکننده با دو ردیف سازه و دو لایه صفحه گچی در هر طرف

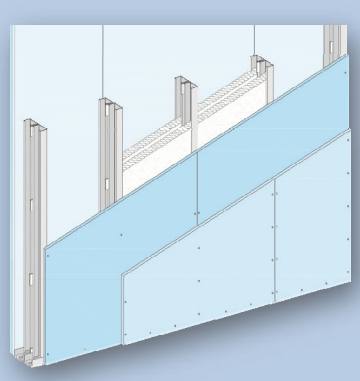

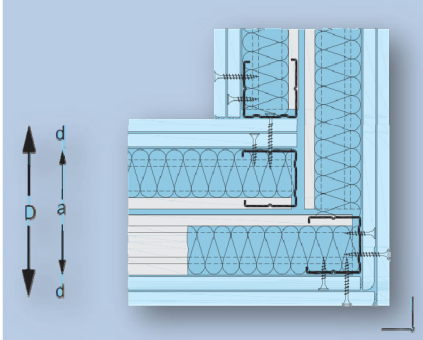

اندازه پشت تا پشت پروفیل‌ها	a=105 mm
ضخامت پانل	d=2*12.5 mm=25 mm
ضخامت دیوار	D=155 mm
وزن تقریبی سازه مصرفی(kg/m۲)	3.4
وزن تقریبی پانل و مواد درزگیری(kg/m۲)	31.8
وزن تقریبی کل ساختار(kg/m۲)	35.2
شاخص عایق صوت	R_w=59 dB
شاخص هدایت حرارت	U= 0.37 W/m^{2}k

* مقادیر R_w و U، با فرض ضخامت 40mm×2 برای عایق الیاف معدنی می‌باشد.
* این آنالیز بر اساس برآورد مصالح در یک دیوار مستقیم (بدون شکستگی) به طول ۴ متر و ارتفاع ۲/۷۵ متر به مساحت ۱۱ مترمربع محاسبه گردیده است.
*درزگیری لایه زیرین با بتونه (بدون نوار) در محاسبه منظور شده است.
* عوامل اتصال استادهای ابتدا و انتهای دیوار در محاسبه منظور شده است.

آنالیز مصالح یک مترمربع دیوار جداکننده ۱۵/۵ سانتیمتری W115 (استاندارد DIN)

قیمت کل (ریال)	مصرف در مترمربع	واحد	قیمت واحد	مصالح	شکل
زیرسازی					
۲,۴۴۸,۰۰۰	4	متر طول	۶۱۲,۰۰۰	سازه استاد CW۵۰	
۷۲۱,۰۰۰	1.4	متر طول	۵۱۵,۰۰۰	سازه رانر UW۵۰	
۳۹۴,۲۰۰	5.4	متر طول	۷۳,۰۰۰	نوار عایق پشت چسبدار ۴*۱۵	
۳,۵۶۳,۲۰۰					
اتصالات					
-	1.4	عدد	موجود نمی باشد	میخ مهاری فولادی سقفی m۶*۴۰mm	
۸۳,۱۶۰	3.6	عدد	۲۳,۱۰۰	پیچ رولپلاگ m۶*۶۰mm	
۸۳,۱۶۰					
لایه گذاری					
۵,۰۰۰,۰۰۰	4	مترمربع	۱,۲۵۰,۰۰۰	RG 12.5	
۴۸,۰۰۰	12	عدد	۴,۰۰۰	TN25	
۱۲۲,۸۸۰	24	عدد	۵,۱۲۰	TN35	
۵,۱۷۰,۸۸۰					
درزگیری					
۱۰۰,۳۲۰	1.2	کیلوگرم	۸۳,۶۰۰	بتونه درزگیر	
۸۷,۰۰۰	1	کیلوگرم	۸۷,۰۰۰	پودر ماستیک (۱)	
۲۳,۲۵۰	1.5	مترطول	۱۵,۵۰۰	نوار درزگیر	
۲۱۰,۵۷۰					

*بدون احتساب محصولاتی که قیمت آنها در آنالیز قیمت صفر درج گردیده است. **جمع کـــــل** (ریال) : **۹,۰۲۷,۸۰۰**

* درصد پرت مصالح، بر مبنای متراژ و شرایط پروژه می بایست محاسبه گردد.
* عوارض و مالیات (بر اساس قوانین جاری مالیاتی) محاسبه و به قیمت اقلام اضافه می‌گردد.
(۱) مبنای محاسبه، اجرای ماستیک با حداقل ضخامت یک میلیمتر به ازای هر مترمربع سطح کار می باشد.

آنالیز مصالح یک مترمربع دیوار جداکننده ۱۹/۵ سانتیمتری W115 (استاندارد NF)

قیمت کل (ریال)	مصرف در مترمربع	واحد	قیمت واحد	مصالح	شکل
زیرسازی					
۲,۴۸۰,۰۰۰	4	متر طول	۶۲۰,۰۰۰	سازه استاد C۷۰	
۶۸۰,۴۰۰	1.4	متر طول	۴۸۶,۰۰۰	سازه رانر U۷۰	
۳۹۴,۲۰۰	5.4	متر طول	۷۳,۰۰۰	نوار عایق پشت چسبدار ۴*۱۵	
۳,۵۵۴,۶۰۰					
اتصالات					
-	1.4	عدد	موجود نمی باشد	میخ مهاری فولادی سقفی m۶*۴۰mm	
۸۳,۱۶۰	3.6	عدد	۲۳,۱۰۰	پیچ رولپلاگ m۶*۶۰mm	
۸۳,۱۶۰					
لایه گذاری					
۵,۰۰۰,۰۰۰	4	مترمربع	۱,۲۵۰,۰۰۰	RG 12.5	
۴۸,۰۰۰	12	عدد	۴,۰۰۰	TN25	
۱۲۲,۸۸۰	24	عدد	۵,۱۲۰	TN35	
۵,۱۷۰,۸۸۰					
درزگیری					
۱۰۰,۳۲۰	1.2	کیلوگرم	۸۳,۶۰۰	بتونه درزگیر	
۸۷,۰۰۰	1	کیلوگرم	۸۷,۰۰۰	پودر ماستیک (۱)	
۲۳,۲۵۰	1.5	مترطول	۱۵,۵۰۰	نوار درزگیر	
۲۱۰,۵۷۰					

*بدون احتساب محصولاتی که قیمت آنها در آنالیز قیمت صفر درج گردیده است. **جمع کـــــل** (ریال) : **۹,۰۱۹,۲۰۰**

* درصد پرت مصالح، بر مبنای متراژ و شرایط پروژه می بایست محاسبه گردد.

* عوارض و مالیات (بر اساس قوانین جاری مالیاتی) محاسبه و به قیمت اقلام اضافه می‌گردد.

(۱) مبنای محاسبه، اجرای ماستیک با حداقل ضخامت یک میلیمتر به ازای هر مترمربع سطح کار می باشد.

W115 (19.5cm)

دیوار جداکننده با دو ردیف سازه و دو لایه صفحه گچی در هر طرف

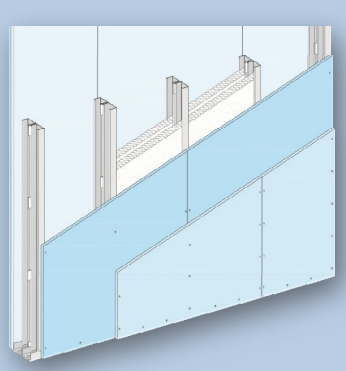

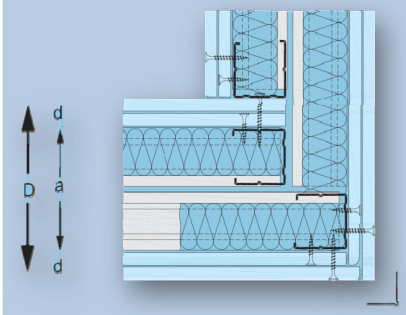

اندازه پشت تا پشت پروفیل‌ها	a=145 mm
ضخامت پانل	d=2*12.5 mm=25 mm
ضخامت دیوار	D=195 mm
وزن تقریبی سازه مصرفی(kg/m۲)	3.6
وزن تقریبی پانل و مواد درزگیری(kg/m۲)	31.8
وزن تقریبی کل ساختار(kg/m۲)	35.4
شاخص عایق صوت	R_w=59 dB
شاخص هدایت حرارت	U= 0.47 W/m^2k

* مقادیر R_w و U، با فرض ضخامت 60mm×2 برای عایق الیاف معدنی می‌باشد.

* این آنالیز بر اساس برآورد مصالح در یک دیوار مستقیم (بدون شکستگی) به طول ۴ متر و ارتفاع ۲/۷۵ متر به مساحت ۱۱ مترمربع محاسبه گردیده است.

*درزگیری لایه زیرین با بتونه (بدون نوار) در محاسبه منظور شده است.

* عوامل اتصال استادهای ابتدا و انتهای دیوار در محاسبه منظور شده است.

W115 (19.5cm)

دیوار جداکننده با دو ردیف سازه و دو لایه صفحه گچی در هر طرف

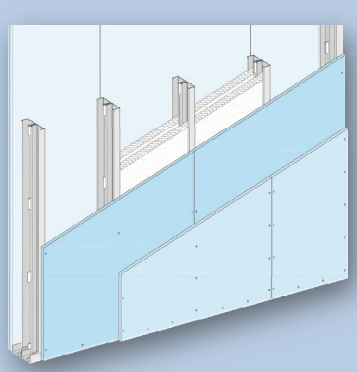

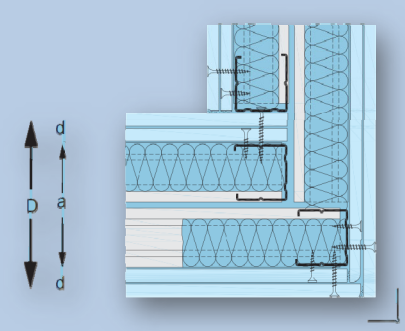

اندازه پشت تا پشت پروفیل‌ها	a=150 mm
ضخامت پانل	d=2*12.5 mm=25 mm
ضخامت دیوار	D=200 mm
وزن تقریبی سازه مصرفی(kg/m۲)	4.0
وزن تقریبی پانل و مواد درزگیری(kg/m۲)	31.8
وزن تقریبی کل ساختار(kg/m۲)	35.8
شاخص عایق صوت	R_w=59 dB
شاخص هدایت حرارت	U= 0.47 W/m^{2}k

* مقادیر R_w و U، با فرض ضخامت 60mm×2 برای عایق الیاف معدنی می‌باشد.

* این آنالیز بر اساس برآورد مصالح در یک دیوار مستقیم (بدون شکستگی) به طول ۴ متر و ارتفاع ۲/۷۵ متر به مساحت ۱۱ مترمربع محاسبه گردیده است.

*درزگیری لایه زیرین با بتونه (بدون نوار) در محاسبه منظور شده است.

* عوامل اتصال استادهای ابتدا و انتهای دیوار در محاسبه منظور شده است.

آنالیز مصالح یک مترمربع دیوار جداکننده ۱۹/۵ سانتیمتری W115 (استاندارد DIN)

قیمت کل (ریال)	مصرف در مترمربع	واحد	قیمت واحد	مصالح	شکل
زیرسازی					
۲,۸۴۴,۰۰۰	4	متر طول	۷۱۱,۰۰۰	سازه استاد CW۷۵	
۸۶۳,۸۰۰	1.4	متر طول	۶۱۷,۰۰۰	سازه رانر UW۷۵	
۳۹۴,۲۰۰	5.4	متر طول	۷۳,۰۰۰	نوار عایق پشت چسبدار ۴*۱۵	
۴,۱۰۲,۰۰۰					
اتصالات					
-	1.4	عدد	موجود نمی باشد	میخ مهاری فولادی سقفی m۶*۴۰mm	
۸۳,۱۶۰	3.6	عدد	۲۳,۱۰۰	پیچ رولپلاگ m۶*۶۰mm	
۸۳,۱۶۰					
لایه گذاری					
۵,۰۰۰,۰۰۰	4	مترمربع	۱,۲۵۰,۰۰۰	RG 12.5	
۴۸,۰۰۰	12	عدد	۴,۰۰۰	TN25	
۱۲۲,۸۸۰	24	عدد	۵,۱۲۰	TN35	
۵,۱۷۰,۸۸۰					
درزگیری					
۱۰۰,۳۲۰	1.2	کیلوگرم	۸۳,۶۰۰	بتونه درزگیر	
۸۷,۰۰۰	1	کیلوگرم	۸۷,۰۰۰	پودر ماستیک (۱)	
۲۳,۲۵۰	1.5	مترطول	۱۵,۵۰۰	نوار درزگیر	
۲۱۰,۵۷۰					

*بدون احتساب محصولاتی که قیمت آنها در آنالیز قیمت صفر درج گردیده است. **۹,۵۶۶,۶۰۰** : **جمع کـــــل** (ریال)

* درصد پرت مصالح، بر مبنای متراژ و شرایط پروژه می بایست محاسبه گردد.

* عوارض و مالیات (بر اساس قوانین جاری مالیاتی) محاسبه و به قیمت اقلام اضافه می‌گردد.

(۱) مبنای محاسبه، اجرای ماستیک با حداقل ضخامت یک میلیمتر به ازای هر مترمربع سطح کار می باشد.

W115 (25.5cm)

دیوار جداکننده با دو ردیف سازه و دو لایه صفحه گچی در هر طرف

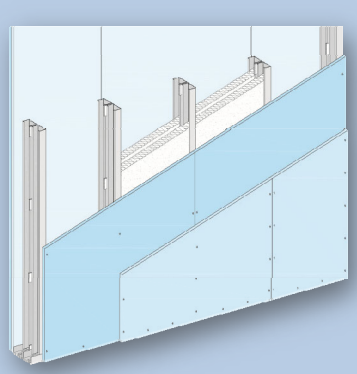

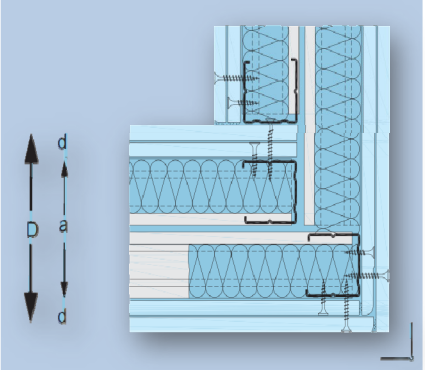

اندازه پشت تا پشت پروفیل‌ها	a=205 mm
ضخامت پانل	d=2*12.5 mm=25 mm
ضخامت دیوار	D=255 mm
وزن تقریبی سازه مصرفی(kg/m۲)	4.3
وزن تقریبی پانل و مواد درزگیری(kg/m۲)	31.8
وزن تقریبی کل ساختار(kg/m۲)	36.1
شاخص عایق صوت	R_w=60 dB
شاخص هدایت حرارت	U= 0.37 W/m^2k

* مقادیر R_w و U، با فرض ضخامت 80mm×2 برای عایق الیاف معدنی می‌باشد.

* این آنالیز بر اساس برآورد مصالح در یک دیوار مستقیم (بدون شکستگی) به طول ۴ متر و ارتفاع ۲/۷۵ متر به مساحت ۱۱ مترمربع محاسبه گردیده است.

*درزگیری لایه زیرین با بتونه (بدون نوار) در محاسبه منظور شده است.

* عوامل اتصال استادهای ابتدا و انتهای دیوار در محاسبه منظور شده است.

آنالیز مصالح یک مترمربع دیوار جداکننده ۲۵/۵ سانتیمتری W115 (استاندارد NF)

قیمت کل (ریال)	مصرف در مترمربع	واحد	قیمت واحد	مصالح	شکل
زیرسازی					
۲,۹۵۶,۰۰۰	4	متر طول	۷۳۹,۰۰۰	سازه استاد C۱۰۰	
۸۳۵,۸۰۰	1.4	متر طول	۵۹۷,۰۰۰	سازه رانر U۱۰۰	
۳۹۴,۲۰۰	5.4	متر طول	۷۳,۰۰۰	نوار عایق پشت چسبدار ۴*۱۵	
۴,۱۸۶,۰۰۰					
اتصالات					
-	1.4	عدد	موجود نمی باشد	میخ مهاری فولادی سقفی m۶*۴۰mm	
۸۳,۱۶۰	3.6	عدد	۲۳,۱۰۰	پیچ رولپلاگ m۶*۶۰mm	
۸۳,۱۶۰					
لایه گذاری					
۵,۰۰۰,۰۰۰	4	مترمربع	۱,۲۵۰,۰۰۰	RG 12.5	
۴۸,۰۰۰	12	عدد	۴,۰۰۰	TN25	
۱۲۲,۸۸۰	24	عدد	۵,۱۲۰	TN35	
۵,۱۷۰,۸۸۰					
درزگیری					
۱۰۰,۳۲۰	1.2	کیلوگرم	۸۳,۶۰۰	بتونه درزگیر	
۸۷,۰۰۰	1	کیلوگرم	۸۷,۰۰۰	پودر ماستیک (۱)	
۲۳,۲۵۰	1.5	مترطول	۱۵,۵۰۰	نوار درزگیر	
۲۱۰,۵۷۰					

*بدون احتساب محصولاتی که قیمت آنها در آنالیز قیمت صفر درج گردیده است. **جمع کـــــل** (ریال) : **۹,۶۵۰,۶۰۰**

* درصد پرت مصالح، بر مبنای متراژ و شرایط پروژه می بایست محاسبه گردد.

* عوارض و مالیات (بر اساس قوانین جاری مالیاتی) محاسبه و به قیمت اقلام اضافه می‌گردد.

(۱) مبنای محاسبه، اجرای ماستیک با حداقل ضخامت یک میلیمتر به ازای هر مترمربع سطح کار می باشد.

W115 (25.5cm)

دیوار جداکننده با دو ردیف سازه و دو لایه صفحه گچی در هر طرف

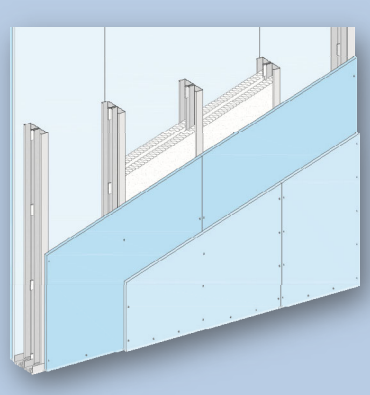

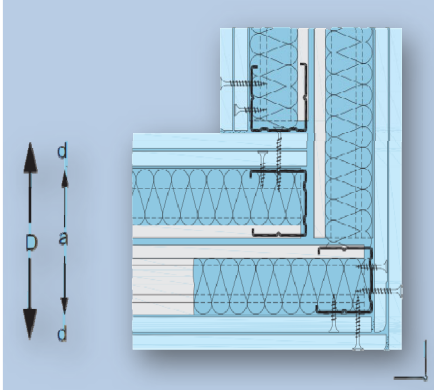

اندازه پشت تا پشت پروفیل‌ها	a=205 mm
ضخامت پانل	d=2*12.5 mm=25 mm
ضخامت دیوار	D=255 mm
وزن تقریبی سازه مصرفی(kg/m۲)	4.5
وزن تقریبی پانل و مواد درزگیری(kg/m۲)	31.8
وزن تقریبی کل ساختار(kg/m۲)	36.3
شاخص عایق صوت	R_w=60 dB
شاخص هدایت حرارت	U= 0.37 W/m^2k

* مقادیر R_w و U، با فرض ضخامت 80mm×2 برای عایق الیاف معدنی می‌باشد.

* این آنالیز بر اساس برآورد مصالح در یک دیوار مستقیم (بدون شکستگی) به طول ۴ متر و ارتفاع ۲/۷۵ متر به مساحت ۱۱ مترمربع محاسبه گردیده است.

*درزگیری لایه زیرین با بتونه (بدون نوار) در محاسبه منظور شده است.

* عوامل اتصال استادهای ابتدا و انتهای دیوار در محاسبه منظور شده است.

آنالیز مصالح یک مترمربع دیوار جداکننده ۲۵/۵ سانتیمتری W115 (استاندارد DIN)

قیمت کل (ریال)	مصرف در مترمربع	واحد	قیمت واحد	مصالح	شکل
زیرسازی					
۳,۲۳۶,۰۰۰	4	متر طول	۸۰۹,۰۰۰	سازه استاد CW۱۰۰	
۹۹۹,۶۰۰	1.4	متر طول	۷۱۴,۰۰۰	سازه رانر UW۱۰۰	
۳۹۴,۲۰۰	5.4	متر طول	۷۳,۰۰۰	نوار عایق پشت چسبدار ۴*۱۵	
۴,۶۲۹,۸۰۰					
اتصالات					
-	1.4	عدد	موجود نمی باشد	میخ مهاری فولادی سقفی m۶*۴۰mm	
۸۳,۱۶۰	3.6	عدد	۲۳,۱۰۰	پیچ رولپلاگ m۶*۶۰mm	
۸۳,۱۶۰					
لایه گذاری					
۵,۰۰۰,۰۰۰	4	مترمربع	۱,۲۵۰,۰۰۰	RG 12.5	
۴۸,۰۰۰	12	عدد	۴,۰۰۰	TN25	
۱۲۲,۸۸۰	24	عدد	۵,۱۲۰	TN35	
۵,۱۷۰,۸۸۰					
درزگیری					
۱۰۰,۳۲۰	1.2	کیلوگرم	۸۳,۶۰۰	بتونه درزگیر	
۸۷,۰۰۰	1	کیلوگرم	۸۷,۰۰۰	پودر ماستیک (۱)	
۲۳,۲۵۰	1.5	مترطول	۱۵,۵۰۰	نوار درزگیر	
۲۱۰,۵۷۰					

*بدون احتساب محصولاتی که قیمت آنها در آنالیز قیمت صفر درج گردیده است. **۱۰,۰۹۴,۴۰۰** : **جمع کـــــل** (ریال)

* درصد پرت مصالح، بر مبنای متراژ و شرایط پروژه می بایست محاسبه گردد.

* عوارض و مالیات (بر اساس قوانین جاری مالیاتی) محاسبه و به قیمت اقلام اضافه می‌گردد.

(۱) مبنای محاسبه، اجرای ماستیک با حداقل ضخامت یک میلیمتر به ازای هر مترمربع سطح کار می باشد.

W116 (22 cm)

دیوار تاسیساتی با دو ردیف سازه و دو لایه صفحه گچی در هر طرف

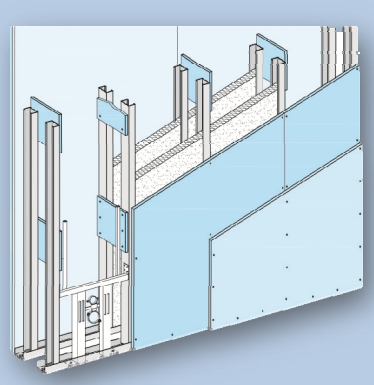

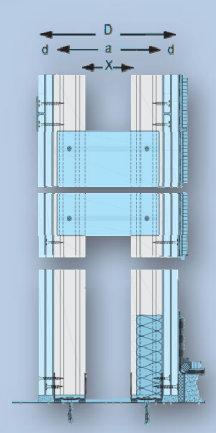

فضای تاسیساتی X= 70 mm	
اندازه پشت تا پشت پروفیل‌ها	a≥170 mm
ضخامت پانل	d=2*12.5 mm=25 mm
ضخامت دیوار	D≥220 mm
وزن تقریبی سازه مصرفی(kg/m۲)	2.8
وزن تقریبی پانل و مواد درزگیری(kg/m۲)	32.5
وزن تقریبی کل ساختار(kg/m۲)	35.4
شاخص عایق صوت	R_w=52 dB
شاخص هدایت حرارت	U= 0.60 W/m^{2}k

* مقادیر R_w و U، با فرض ضخامت 2×40mm برای عایق الیاف معدنی می‌باشد.

* این آنالیز بر اساس برآورد مصالح در یک دیوار مستقیم (بدون شکستگی) به طول ۴ متر و ارتفاع ۲/۷۵ متر به مساحت ۱۱ مترمربع محاسبه گردیده است.

*درزگیری لایه زیرین با بتونه (بدون نوار) در محاسبه منظور شده است.

* عوامل اتصال استادهای ابتدا و انتهای دیوار در محاسبه منظور شده است.

آنالیز مصالح یک مترمربع دیوار جداکننده ۲۲ سانتیمتری W116 (استاندارد NF)

قیمت کل (ریال)	مصرف در مترمربع	واحد	قیمت واحد	مصالح	شکل
زیرسازی					
۱,۹۸۰,۰۰۰	4	متر طول	۴۹۵,۰۰۰	سازه استاد C۵۰	
۵۶۲,۸۰۰	1.4	متر طول	۴۰۲,۰۰۰	سازه رانر U۵۰	
۳۵۷,۷۰۰	4.9	متر طول	۷۳,۰۰۰	نوار عایق پشت چسبدار ۴*۱۵	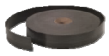
۲,۹۰۰,۵۰۰					
اتصالات					
-	1.4	عدد	موجود نمی باشد	میخ مهاری فولادی سقفی m۶*۴۰mm	
۸۳,۱۶۰	3.6	عدد	۲۳,۱۰۰	پیچ رولپلاگ m۶*۶۰mm	
۸۳,۱۶۰					
لایه گذاری					
۵,۱۲۵,۰۰۰	4.1	مترمربع	۱,۲۵۰,۰۰۰	RG 12.5	
۱۰۰,۰۰۰	25	عدد	۴,۰۰۰	TN25	
۱۲۲,۸۸۰	24	عدد	۵,۱۲۰	TN35	
۵,۳۴۷,۸۸۰					
درزگیری					
۱۰۰,۳۲۰	1.2	کیلوگرم	۸۳,۶۰۰	بتونه درزگیر	
۸۷,۰۰۰	1	کیلوگرم	۸۷,۰۰۰	پودر ماستیک (۱)	
۲۳,۲۵۰	1.5	مترطول	۱۵,۵۰۰	نوار درزگیر	
۲۱۰,۵۷۰					

*بدون احتساب محصولاتی که قیمت آنها در آنالیز قیمت صفر درج گردیده است. **۸,۵۴۲,۱۰۰** : **جمع کـــــــل** (ریال)

* درصد پرت مصالح، بر مبنای متراژ و شرایط پروژه می بایست محاسبه گردد.

* عوارض و مالیات (بر اساس قوانین جاری مالیاتی) محاسبه و به قیمت اقلام اضافه می‌گردد.

(۱) مبنای محاسبه، اجرای ماستیک با حداقل ضخامت یک میلیمتر به ازای هر مترمربع سطح کار می باشد.

W116 (22 cm)

دیوار تاسیساتی با دو ردیف سازه و دو لایه صفحه گچی در هر طرف

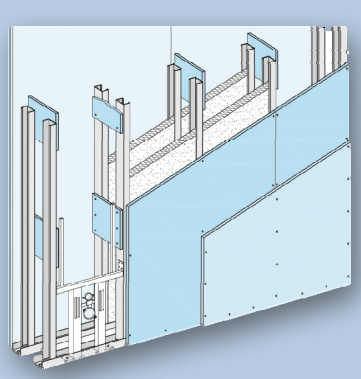

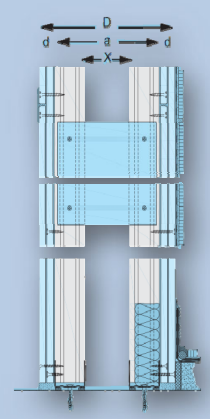

فضای تاسیساتی	X= 70 mm
اندازه پشت تا پشت پروفیل‌ها	a≥170 mm
ضخامت پانل	d=2*12.5 mm=25 mm
ضخامت دیوار	D≥220 mm
وزن تقریبی سازه مصرفی(kg/m۲)	3.4
وزن تقریبی پانل و مواد درزگیری(kg/m۲)	32.5
وزن تقریبی کل ساختار(kg/m۲)	36.0
شاخص عایق صوت	R_w=52 dB
شاخص هدایت حرارت	U= 0.60 W/m^{2}k

* مقادیر R_w و U، با فرض ضخامت 40mm×2 برای عایق الیاف معدنی می‌باشد.
* این آنالیز بر اساس برآورد مصالح در یک دیوار مستقیم (بدون شکستگی) به طول ۴ متر و ارتفاع ۲/۷۵ متر به مساحت ۱۱ مترمربع محاسبه گردیده است.
*درزگیری لایه زیرین با بتونه (بدون نوار) در محاسبه منظور شده است.
* عوامل اتصال استادهای ابتدا و انتهای دیوار در محاسبه منظور شده است.

آنالیز مصالح یک مترمربع دیوار جداکننده ۲۲ سانتیمتری W116 (استاندارد DIN)

قیمت کل (ریال)	مصرف در مترمربع	واحد	قیمت واحد	مصالح	شکل
زیرسازی					
۲,۴۴۸,۰۰۰	4	متر طول	۶۱۲,۰۰۰	سازه استاد CW۵۰	
۷۲۱,۰۰۰	1.4	متر طول	۵۱۵,۰۰۰	سازه رانر UW۵۰	
۳۵۷,۷۰۰	4.9	متر طول	۷۳,۰۰۰	نوار عایق پشت چسبدار ۴*۱۵	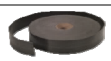
۳,۵۲۶,۷۰۰					
اتصالات					
-	1.4	عدد	موجود نمی باشد	میخ مهاری فولادی سقفی m۶*۴۰mm	
۸۳,۱۶۰	3.6	عدد	۲۳,۱۰۰	پیچ رولپلاگ m۶*۶۰mm	
۸۳,۱۶۰					
لایه گذاری					
۵,۱۲۵,۰۰۰	4.1	مترمربع	۱,۲۵۰,۰۰۰	RG 12.5	
۱۰۰,۰۰۰	25	عدد	۴,۰۰۰	TN25	
۱۲۲,۸۸۰	24	عدد	۵,۱۲۰	TN35	
۵,۳۴۷,۸۸۰					
درزگیری					
۱۰۰,۳۲۰	1.2	کیلوگرم	۸۳,۶۰۰	بتونه درزگیر	
۸۷,۰۰۰	1	کیلوگرم	۸۷,۰۰۰	پودر ماستیک (۱)	
۲۳,۲۵۰	1.5	مترطول	۱۵,۵۰۰	نوار درزگیر	
۲۱۰,۵۷۰					

*بدون احتساب محصولاتی که قیمت آنها در آنالیز قیمت صفر درج گردیده است. **جمع کـــــل** (ریال) : **۹,۱۶۸,۳۰۰**

* درصد پرت مصالح، بر مبنای متراژ و شرایط پروژه می بایست محاسبه گردد.
* عوارض و مالیات (بر اساس قوانین جاری مالیاتی) محاسبه و به قیمت اقلام اضافه می‌گردد.
(۱) مبنای محاسبه، اجرای ماستیک با حداقل ضخامت یک میلیمتر به ازای هر مترمربع سطح کار می باشد.

W116 (26 cm)

دیوار تاسیساتی با دو ردیف سازه و دو لایه صفحه گچی در هر طرف

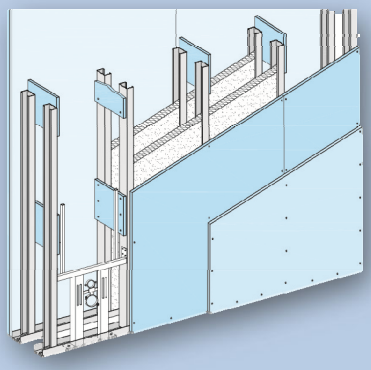

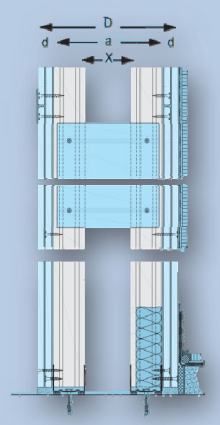

فضای تاسیساتی	X= 70 mm
اندازه پشت تا پشت پروفیل‌ها	a≥170 mm
ضخامت پانل	d=2*12.5 mm=25 mm
ضخامت دیوار	D≥260 mm
وزن تقریبی سازه مصرفی(kg/m۲)	3.6
وزن تقریبی پانل و مواد درزگیری(kg/m۲)	32.5
وزن تقریبی کل ساختار(kg/m۲)	36.1
شاخص عایق صوت	R_w=52 dB
شاخص هدایت حرارت	U= 0.60 W/m^{2}k

* مقادیر R_w و U، با فرض ضخامت 2×40mm برای عایق الیاف معدنی می‌باشد.
* این آنالیز بر اساس برآورد مصالح در یک دیوار مستقیم (بدون شکستگی) به طول ۴ متر و ارتفاع ۲/۷۵ متر به مساحت ۱۱ مترمربع محاسبه گردیده است.
*درزگیری لایه زیرین با بتونه (بدون نوار) در محاسبه منظور شده است.
* عوامل اتصال استادهای ابتدا و انتهای دیوار در محاسبه منظور شده است.

آنالیز مصالح یک مترمربع دیوار جداکننده ۲۶ سانتیمتری W116 (استاندارد NF)

قیمت کل (ریال)	مصرف در مترمربع	واحد	قیمت واحد	مصالح	شکل
زیرسازی					
۲,۴۸۰,۰۰۰	4	متر طول	۶۲۰,۰۰۰	سازه استاد C۷۰	
۶۸۰,۴۰۰	1.4	متر طول	۴۸۶,۰۰۰	سازه رانر U۷۰	
۳۵۷,۷۰۰	4.9	متر طول	۷۳,۰۰۰	نوار عایق پشت چسبدار ۴*۱۵	
۳,۵۱۸,۱۰۰					
اتصالات					
-	1.4	عدد	موجود نمی باشد	میخ مهاری فولادی سقفی m۶*۴۰mm	
۸۳,۱۶۰	3.6	عدد	۲۳,۱۰۰	پیچ رولپلاگ m۶*۶۰mm	
۸۳,۱۶۰					
لایه گذاری					
۵,۱۲۵,۰۰۰	4.1	مترمربع	۱,۲۵۰,۰۰۰	RG 12.5	
۱۰۰,۰۰۰	25	عدد	۴,۰۰۰	TN25	
۱۲۲,۸۸۰	24	عدد	۵,۱۲۰	TN35	
۵,۳۴۷,۸۸۰					
درزگیری					
۱۰۰,۳۲۰	1.2	کیلوگرم	۸۳,۶۰۰	بتونه درزگیر	
۸۷,۰۰۰	1	کیلوگرم	۸۷,۰۰۰	پودر ماستیک (۱)	
۲۳,۲۵۰	1.5	مترطول	۱۵,۵۰۰	نوار درزگیر	
۲۱۰,۵۷۰					

*بدون احتساب محصولاتی که قیمت آنها در آنالیز قیمت صفر درج گردیده است. **جمع کـــــل** (ریال): **۹,۱۵۹,۷۰۰**

* درصد پرت مصالح، بر مبنای متراژ و شرایط پروژه می بایست محاسبه گردد.
* عوارض و مالیات (بر اساس قوانین جاری مالیاتی) محاسبه و به قیمت اقلام اضافه می‌گردد.
(۱) مبنای محاسبه، اجرای ماستیک با حداقل ضخامت یک میلیمتر به ازای هر مترمربع سطح کار می باشد.

آنالیز مصالح یک مترمربع دیوار جداکننده ۲۶ سانتیمتری W116

قیمت کل (ریال)	مصرف در مترمربع	واحد	قیمت واحد	مصالح	شکل
زیرسازی					
۲,۸۴۴,۰۰۰	4	متر طول	۷۱۱,۰۰۰	سازه استاد CW۷۵	
۸۶۳,۸۰۰	1.4	متر طول	۶۱۷,۰۰۰	سازه رانر UW۷۵	
۳۵۷,۷۰۰	4.9	متر طول	۷۳,۰۰۰	نوار عایق پشت چسبدار ۴*۱۵	
۴,۰۶۵,۵۰۰					
اتصالات					
-	1.4	عدد	موجود نمی باشد	میخ مهاری فولادی سقفی m۶*۴۰mm	
۸۳,۱۶۰	3.6	عدد	۲۳,۱۰۰	پیچ رولپلاگ m۶*۶۰mm	
۸۳,۱۶۰					
لایه گذاری					
۵,۱۲۵,۰۰۰	4.1	مترمربع	۱,۲۵۰,۰۰۰	RG 12.5	
۱۰۰,۰۰۰	25	عدد	۴,۰۰۰	TN25	
۱۲۲,۸۸۰	24	عدد	۵,۱۲۰	TN35	
۵,۳۴۷,۸۸۰					
درزگیری					
۱۰۰,۳۲۰	1.2	کیلوگرم	۸۳,۶۰۰	بتونه درزگیر	
۸۷,۰۰۰	1	کیلوگرم	۸۷,۰۰۰	پودر ماستیک (۱)	
۲۳,۲۵۰	1.5	مترطول	۱۵,۵۰۰	نوار درزگیر	
۲۱۰,۵۷۰					

*بدون احتساب محصولاتی که قیمت آنها در آنالیز قیمت صفر درج گردیده است. **جمع کـــــل** (ریال) : **۹,۷۰۷,۱۰۰**

* درصد پرت مصالح، بر مبنای متراژ و شرایط پروژه می بایست محاسبه گردد.
* عوارض و مالیات (بر اساس قوانین جاری مالیاتی) محاسبه و به قیمت اقلام اضافه می‌گردد.
(۱) مبنای محاسبه، اجرای ماستیک با حداقل ضخامت یک میلیمتر به ازای هر مترمربع سطح کار می باشد.

W116 (26 cm)

دیوار تاسیساتی با دو ردیف سازه و دو لایه صفحه گچی در هر طرف

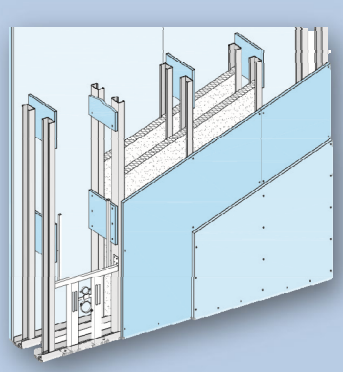

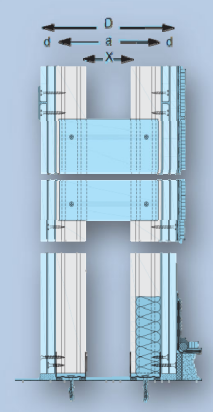

فضای تاسیساتی	X= 70 mm
اندازه پشت تا پشت پروفیل‌ها	a≥175 mm
ضخامت پانل	d=2*12.5 mm=25 mm
ضخامت دیوار	D≥265 mm
وزن تقریبی سازه مصرفی(kg/m۲)	4.0
وزن تقریبی پانل و مواد درزگیری(kg/m۲)	32.5
وزن تقریبی کل ساختار(kg/m۲)	36.6
شاخص عایق صوت	R_w=52 dB
شاخص هدایت حرارت	U= 0.60 W/m^{2}k

* مقادیر R_w و U، با فرض ضخامت 2×40mm برای عایق الیاف معدنی می‌باشد.
* این آنالیز بر اساس برآورد مصالح در یک دیوار مستقیم (بدون شکستگی) به طول ۴ متر و ارتفاع ۲/۷۵ متر به مساحت ۱۱ مترمربع محاسبه گردیده است.
*درزگیری لایه زیرین با بتونه (بدون نوار) در محاسبه منظور شده است.
* عوامل اتصال استادهای ابتدا و انتهای دیوار در محاسبه منظور شده است.

W116 (32 cm)

دیوار تاسیساتی با دو ردیف سازه و دو لایه صفحه گچی در هر طرف

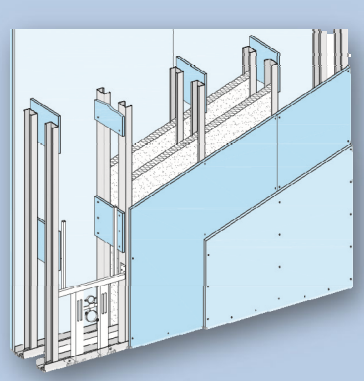

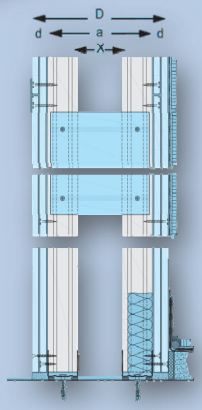

فضای تاسیساتی	X= 70 mm
اندازه پشت تا پشت پروفیل‌ها	a≥170 mm
ضخامت پانل	d=2*12.5 mm=25 mm
ضخامت دیوار	D≥320 mm
وزن تقریبی سازه مصرفی(kg/m۲)	4.3
وزن تقریبی پانل و مواد درزگیری(kg/m۲)	32.5
وزن تقریبی کل ساختار(kg/m۲)	36.9
شاخص عایق صوت	R_w=52 dB
شاخص هدایت حرارت	U= 0.60 W/m^{2}k

* مقادیر R_w و U، با فرض ضخامت 2×40mm برای عایق الیاف معدنی می‌باشد.

* این آنالیز بر اساس برآورد مصالح در یک دیوار مستقیم (بدون شکستگی) به طول ۴ متر و ارتفاع ۲/۷۵ متر به مساحت ۱۱ مترمربع محاسبه گردیده است.

*درزگیری لایه زیرین با بتونه (بدون نوار) در محاسبه منظور شده است.

* عوامل اتصال استادهای ابتدا و انتهای دیوار در محاسبه منظور شده است.

آنالیز مصالح یک مترمربع دیوار جداکننده ۳۲ سانتیمتری (استاندارد NF)

قیمت کل (ریال)	مصرف در مترمربع	واحد	قیمت واحد	مصالح	شکل
زیرسازی					
۲,۹۵۶,۰۰۰	4	متر طول	۷۳۹,۰۰۰	سازه استاد C۱۰۰	
۸۳۵,۸۰۰	1.4	متر طول	۵۹۷,۰۰۰	سازه رانر U۱۰۰	
۳۵۷,۷۰۰	4.9	متر طول	۷۳,۰۰۰	نوار عایق پشت چسبدار ۴*۱۵	
۴,۱۴۹,۵۰۰					
اتصالات					
-	1.4	عدد	موجود نمی باشد	میخ مهاری فولادی سقفی m۶*۴۰mm	
۸۳,۱۶۰	3.6	عدد	۲۳,۱۰۰	پیچ رولپلاگ m۶*۶۰mm	
۸۳,۱۶۰					
لایه گذاری					
۵,۱۲۵,۰۰۰	4.1	مترمربع	۱,۲۵۰,۰۰۰	RG 12.5	
۱۰۰,۰۰۰	25	عدد	۴,۰۰۰	TN25	
۱۲۲,۸۸۰	24	عدد	۵,۱۲۰	TN35	
۵,۳۴۷,۸۸۰					
درزگیری					
۱۰۰,۳۲۰	1.2	کیلوگرم	۸۳,۶۰۰	بتونه درزگیر	
۸۷,۰۰۰	1	کیلوگرم	۸۷,۰۰۰	پودر ماستیک (۱)	
۲۳,۲۵۰	1.5	مترطول	۱۵,۵۰۰	نوار درزگیر	
۲۱۰,۵۷۰					

*بدون احتساب محصولاتی که قیمت آنها در آنالیز قیمت صفر درج گردیده است. **۹,۷۹۱,۱۰۰** : **جمع کـــــل** (ریال)

* درصد پرت مصالح، بر مبنای متراژ و شرایط پروژه می بایست محاسبه گردد.

* عوارض و مالیات (بر اساس قوانین جاری مالیاتی) محاسبه و به قیمت اقلام اضافه می‌گردد.

(۱) مبنای محاسبه، اجرای ماستیک با حداقل ضخامت یک میلیمتر به ازای هر مترمربع سطح کار می باشد.

W116 (32 cm)

دیوار تاسیساتی با دو ردیف سازه و دو لایه صفحه گچی در هر طرف

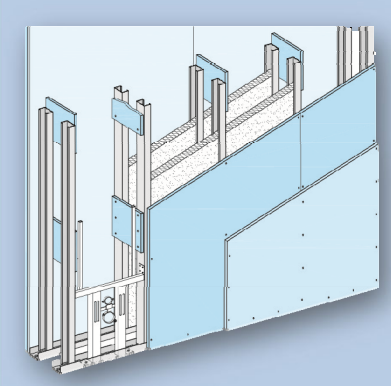

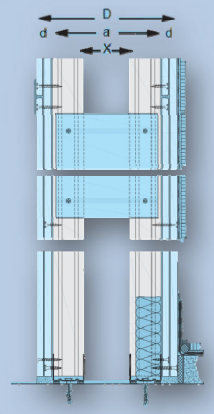

فضای تاسیساتی	X= 70 mm
اندازه پشت تا پشت پروفیل‌ها	a≥170 mm
ضخامت پانل	d=2*12.5 mm=25 mm
ضخامت دیوار	D≥320 mm
وزن تقریبی سازه مصرفی(kg/m۲)	4.5
وزن تقریبی پانل و مواد درزگیری(kg/m۲)	32.5
وزن تقریبی کل ساختار(kg/m۲)	37.0
شاخص عایق صوت	R_w=52 dB
شاخص هدایت حرارت	U= 0.60 W/m^{2}k

* مقادیر R_w و U، با فرض ضخامت 2×40mm برای عایق الیاف معدنی می‌باشد.

* این آنالیز بر اساس برآورد مصالح در یک دیوار مستقیم (بدون شکستگی) به طول ۴ متر و ارتفاع ۲/۷۵ متر به مساحت ۱۱ مترمربع محاسبه گردیده است.

*درزگیری لایه زیرین با بتونه (بدون نوار) در محاسبه منظور شده است.

* عوامل اتصال استادهای ابتدا و انتهای دیوار در محاسبه منظور شده است.

آنالیز مصالح یک مترمربع دیوار جداکننده ۳۲ سانتیمتری (استاندارد DIN)

قیمت کل (ریال)	مصرف در مترمربع	واحد	قیمت واحد	مصالح	شکل
زیرسازی					
۳,۲۳۶,۰۰۰	4	متر طول	۸۰۹,۰۰۰	سازه استاد CW۱۰۰	
۹۹۹,۶۰۰	1.4	متر طول	۷۱۴,۰۰۰	سازه رانر UW۱۰۰	
۳۵۷,۷۰۰	4.9	متر طول	۷۳,۰۰۰	نوار عایق پشت چسبدار ۴*۱۵	
۴,۵۹۳,۳۰۰					
اتصالات					
-	1.4	عدد	موجود نمی باشد	میخ مهاری فولادی سقفی m۶*۴۰mm	
۸۳,۱۶۰	3.6	عدد	۲۳,۱۰۰	پیچ رولپلاگ m۶*۶۰mm	
۸۳,۱۶۰					
لایه گذاری					
۵,۱۲۵,۰۰۰	4.1	مترمربع	۱,۲۵۰,۰۰۰	RG 12.5	
۱۰۰,۰۰۰	25	عدد	۴,۰۰۰	TN25	
۱۲۲,۸۸۰	24	عدد	۵,۱۲۰	TN35	
۵,۳۴۷,۸۸۰					
درزگیری					
۱۰۰,۳۲۰	1.2	کیلوگرم	۸۳,۶۰۰	بتونه درزگیر	
۸۷,۰۰۰	1	کیلوگرم	۸۷,۰۰۰	پودر ماستیک (۱)	
۲۳,۲۵۰	1.5	مترطول	۱۵,۵۰۰	نوار درزگیر	
۲۱۰,۵۷۰					

*بدون احتساب محصولاتی که قیمت آنها در آنالیز قیمت صفر درج گردیده است. **جمع کـــــل** (ریال) : **۱۰,۲۳۴,۹۰۰**

* درصد پرت مصالح، بر مبنای متراژ و شرایط پروژه می بایست محاسبه گردد.

* عوارض و مالیات (بر اساس قوانین جاری مالیاتی) محاسبه و به قیمت اقلام اضافه می‌گردد.

(۱) مبنای محاسبه، اجرای ماستیک با حداقل ضخامت یک میلیمتر به ازای هر مترمربع سطح کار می باشد.

W611 (Lining)

دیوار پوششی بدون سازه

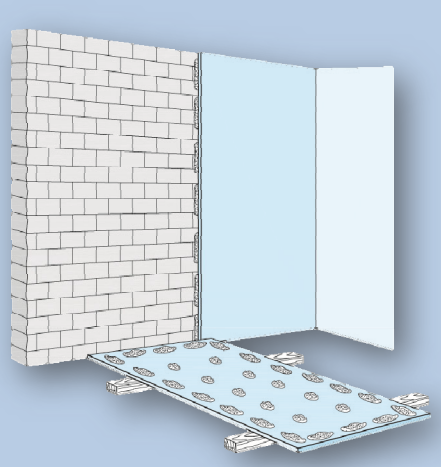

آنالیز مصالح یک مترمربع دیوار پوششی بدون سازه W611

قیمت کل (ریال)	مصرف در مترمربع	واحد	قیمت واحد	مصالح	شکل
لایه گذاری					
۱,۲۵۰,۰۰۰	1	مترمربع	۱,۲۵۰,۰۰۰	RG 12.5	
۱۸۳,۷۵۰	3.5	کیلوگرم	۵۲,۵۰۰	بوردفیکس کی پلاس	
۱,۴۳۳,۷۵۰					
درزگیری					
۲۹,۲۶۰	0.35	کیلوگرم	۸۳,۶۰۰	بتونه درزگیر	
۴۳,۵۰۰	0.5	کیلوگرم	۸۷,۰۰۰	پودر ماستیک (۱)	
۱۱,۶۲۵	0.75	مترطول	۱۵,۵۰۰	نوار درزگیر	
۸۴,۳۸۵					

وزن تقریبی پانل و مواد درزگیری(kg/m۲)	8.3
وزن تقریبی کل ساختار(kg/m۲)	8.3
ضخامت پانل	d≥ 12.5 mm

جمع کـــــــل (ریال) : **۱,۵۱۸,۱۰۰**

* مقادیر R_w و U، با فرض ضخامت 40mm برای عایق الیاف معدنی می‌باشد.
* این آنالیز بر اساس برآورد مصالح در یک دیوار مستقیم (بدون شکستگی) به طول ۴ متر و ارتفاع ۲/۷۵ متر به مساحت ۱۱ مترمربع محاسبه گردیده است.

* درصد پرت مصالح، بر مبنای متراژ و شرایط پروژه می بایست محاسبه گردد.
* عوارض و مالیات (بر اساس قوانین جاری مالیاتی) محاسبه و به قیمت اقلام اضافه می‌گردد.
(۱) مبنای محاسبه، اجرای ماستیک با حداقل ضخامت یک میلیمتر به ازای هر مترمربع سطح کار می باشد.

W623 (Lining)

دیوار پوششی با سازه

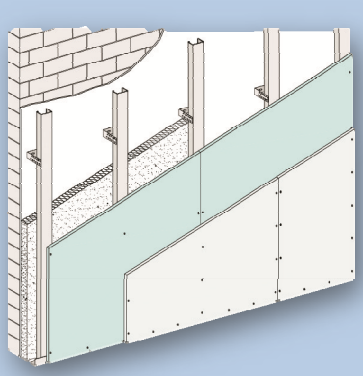

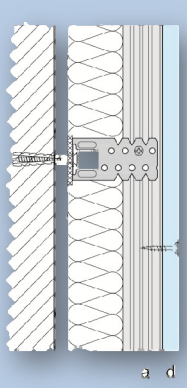

اندازه پروفیل	a=17 mm
ضخامت پانل	d=12.5 mm
وزن تقریبی سازه مصرفی(kg/m۲)	1.1
وزن تقریبی پانل و مواد درزگیری(kg/m۲)	8.3
وزن تقریبی کل ساختار(kg/m۲)	9.3

آنالیز مصالح یک مترمربع دیوار پوششی با سازه W623

قیمت کل (ریال)	مصرف در مترمربع	واحد	قیمت واحد	مصالح	شکل
زیرسازی					
۷۰۸,۰۰۰	2	متر طول	۳۵۴,۰۰۰	سازه F۴۷	
۱۲۶,۷۰۰	0.7	متر طول	۱۸۱,۰۰۰	سازه L۲۵	
۱۲۶,۱۵۰	2.9	عدد	۴۳,۵۰۰	اتصال مستقیم CT۲۰۵	
۲۲,۰۴۰	5.8	عدد	۳,۸۰۰	LN ۱۱	
۲۰۴,۴۰۰	2.8	متر طول	۷۳,۰۰۰	نوار عایق پشت چسبدار ۴*۱۵	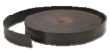
۱,۱۸۷,۲۹۰					
اتصالات					
-	0.7	عدد	موجود نمی باشد	میخ مهاری فولادی سقفی m۶*۴۰mm	
۸۳,۱۶۰	3.6	عدد	۲۳,۱۰۰	پیچ رولپلاگ m۶*۶۰mm	
۸۳,۱۶۰					
لایه گذاری					
۱,۲۵۰,۰۰۰	1	مترمربع	۱,۲۵۰,۰۰۰	RG 12.5	
۴۸,۰۰۰	12	عدد	۴,۰۰۰	TN25	
۱,۲۹۸,۰۰۰					
درزگیری					
۲۹,۲۶۰	0.35	کیلوگرم	۸۳,۶۰۰	بتونه درزگیر	
۴۳,۵۰۰	0.5	کیلوگرم	۸۷,۰۰۰	پودر ماستیک (۱)	
۱۱,۶۲۵	0.75	مترطول	۱۵,۵۰۰	نوار درزگیر	
۸۴,۳۸۵					

*بدون احتساب محصولاتی که قیمت آنها در آنالیز قیمت صفر درج گردیده است. **جمع کـــــل** (ریال) : **۲,۶۵۲,۸۰۰**

* این آنالیز بر اساس برآورد مصالح در یک دیوار مستقیم (بدون شکستگی) به طول ۴ متر و ارتفاع ۲/۷۵ متر به مساحت ۱۱ مترمربع محاسبه گردیده است.

* درصد پرت مصالح، بر مبنای متراژ و شرایط پروژه می بایست محاسبه گردد.

* عوارض و مالیات (بر اساس قوانین جاری مالیاتی) محاسبه و به قیمت اقلام اضافه می‌گردد.

(۱) مبنای محاسبه، اجرای ماستیک با حداقل ضخامت یک میلیمتر به ازای هر مترمربع سطح کار می باشد.

D112 (A)

سقف کاذب یکپارچه (آویز ترکیبی)

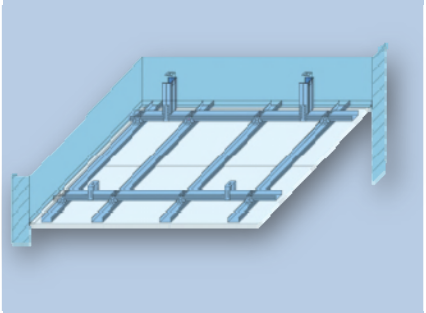

وزن تقریبی سازه مصرفی و اتصالات(kg/m۲)	2.2
وزن تقریبی پانل و مواد درزگیری(kg/m۲)	8.3
وزن تقریبی کل ساختار(kg/m۲)	10.4

*برآورد وزن ساختار، با افزایش/کاهش ارتفاع سقف کاذب تا سقف اصلی تغییر خواهد کرد.

* این آنالیز بر اساس فاصله های زیر محاسبه شده است:
- فاصله سازه باربر ۱۰۰ سانتیمتر
- فاصله آویزها ۷۵ سانتیمتر
- فاصله سازه‌های پانل‌خور ۵۰ سانتیمتر

*این آنالیز با فرض نبشی غیرباربر و عامل اتصال با فواصل هر ۶۰ سانتیمتر محاسبه گردیده است.

* این آنالیز بر اساس برآورد مصالح سقف مسطح (بدون شکستگی) به ابعاد ۵*۵ متر و مساحت ۲۵ مترمربع محاسبه گردیده است.

*میتوان بجای آویز ترکیبی از آویز نانیوس نیز استفاده کرد، خصوصا زمانی که ارتفاع آویزگیری بیش از ۱.۵ متر باشد.

آنالیز مصالح یک مترمربع سقف کاذب یکپارچه D112(A)

ارتفاع سقف کاذب تا سقف اصلی (h= 40 cm)

قیمت کل (ریال)	مصرف در مترمربع	واحد	قیمت واحد	مصالح	شکل
زیرسازی					
۱,۲۰۳,۶۰۰	3.4	متر طول	۳۵۴,۰۰۰	سازه F۴۷	
۱۴۴,۸۰۰	0.8	متر طول	۱۸۱,۰۰۰	سازه L۲۵	
۱۰۱,۴۰۰	2.6	عدد	۳۹,۰۰۰	اتصال کامل F۴۷	
۸۲,۶۵۰	1.9	عدد	۴۳,۵۰۰	اتصال مستقیم CT۲۰۵	
۲۴,۱۵۰	0.7	عدد	۳۴,۵۰۰	بست اتصال طولی F۴۷	
۱۹۴,۵۶۰	0.76	متر طول	۲۵۶,۰۰۰	پروفیل UH۳۶	
۳۹,۵۲۰	1.9	عدد	۲۰,۸۰۰	اتصال سقفی HT۹۰	
۱۲۱,۶۰۰	0.8	متر	۱۵۲,۰۰۰	نوار ترن فیکس	
۴۵,۶۰۰	12	عدد	۳,۸۰۰	LN ۱۱	
۱,۹۵۷,۸۸۰					
اتصالات					
-	1.9	عدد	موجود نمی باشد	میخ مهاری فولادی سقفی m۶*۴۰mm	
۳۴,۶۵۰	1.5	عدد	۲۳,۱۰۰	پیچ رولپلاگ m۶*۶۰mm	
۳۴,۶۵۰					
لایه گذاری					
۱,۲۵۰,۰۰۰	1	مترمربع	۱,۲۵۰,۰۰۰	RG 12.5	
۶۸,۰۰۰	17	عدد	۴,۰۰۰	TN25	
۱,۳۱۸,۰۰۰					
درزگیری					
۲۹,۲۶۰	0.35	کیلوگرم	۸۳,۶۰۰	بتونه درزگیر	
۴۳,۵۰۰	0.5	کیلوگرم	۸۷,۰۰۰	پودر ماستیک (۱)	
۱۷,۰۵۰	1.1	مترطول	۱۵,۵۰۰	نوار درزگیر	
۸۹,۸۱۰					

*بدون احتساب محصولاتی که قیمت آنها در آنالیز قیمت صفر درج گردیده است. **۳,۴۰۰,۳۰۰** : **جمع کـــــل** (ریال)

* درصد پرت مصالح، بر مبنای متراژ و شرایط پروژه می بایست محاسبه گردد.
* عوارض و مالیات (بر اساس قوانین جاری مالیاتی) محاسبه و به قیمت اقلام اضافه می‌گردد.
(۱) مبنای محاسبه، اجرای ماستیک با حداقل ضخامت یک میلیمتر به ازای هر مترمربع سطح کار می باشد.

D112 (A)

سقف کاذب یکپارچه (آویز نانیوس)

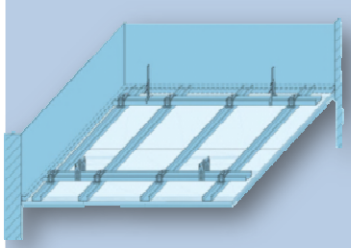

آنالیز مصالح یک مترمربع سقف کاذب یکپارچه D112(A)

ارتفاع سقف کاذب تا سقف اصلی (h= 40 cm)

قیمت کل (ریال)	مصرف در مترمربع	واحد	قیمت واحد	مصالح	شکل
زیرسازی					
۱,۲۰۳,۶۰۰	3.4	متر طول	۳۵۴,۰۰۰	سازه F۴۷	
۱۴۴,۸۰۰	0.8	متر طول	۱۸۱,۰۰۰	سازه L۲۵	
۱۰۱,۴۰۰	2.6	عدد	۳۹,۰۰۰	اتصال کامل F۴۷	
۲۴,۱۵۰	0.7	عدد	۳۴,۵۰۰	بست اتصال طولی F۴۷	
۱۵۴,۰۰۰	0.7	متر طول	۲۲۰,۰۰۰	آویز نانیوس ۴۰ سانتیمتری (۱)	
۱۲۱,۶۰۰	0.8	متر	۱۵۲,۰۰۰	نوار ترن فیکس	
۱۳,۶۸۰	3.6	عدد	۳,۸۰۰	LN ۱۱	
۱۰۷,۱۰۰	1.8	عدد	۵۹,۵۰۰	رکاب نانیوس F۴۷	
۳۰,۰۶۰	1.8	عدد	۱۶,۷۰۰	پین نانیوس	
۱,۹۰۰,۳۹۰					
اتصالات					
-	1.8	عدد	موجود نمی باشد	میخ مهاری فولادی سقفی m۶*۴۰mm	
۳۴,۶۵۰	1.5	عدد	۲۳,۱۰۰	پیچ رولپلاگ m۶*۶۰mm	
۳۴,۶۵۰					
لایه گذاری					
۱,۲۵۰,۰۰۰	1	مترمربع	۱,۲۵۰,۰۰۰	RG 12.5	
۶۸,۰۰۰	17	عدد	۴,۰۰۰	TN25	
۱,۳۱۸,۰۰۰					
درزگیری					
۲۹,۲۶۰	0.35	کیلوگرم	۸۳,۶۰۰	بتونه درزگیر	
۴۳,۵۰۰	0.5	کیلوگرم	۸۷,۰۰۰	پودر ماستیک (۲)	
۱۷,۰۵۰	1.1	مترطول	۱۵,۵۰۰	نوار درزگیر	
۸۹,۸۱۰					

*بدون احتساب محصولاتی که قیمت آنها در آنالیز قیمت صفر درج گردیده است. **۳,۳۴۲,۹۰۰** : **جمع کـــــــل** (ریال)

وزن تقریبی سازه مصرفی و اتصالات(kg/m^2)	1.8
وزن تقریبی پانل و مواد درزگیری(kg/m^2)	8.3
وزن تقریبی کل ساختار(kg/m^2)	10.1

*برآورد وزن ساختار، با افزایش/کاهش ارتفاع سقف کاذب تا سقف اصلی تغییر خواهد کرد.

*این آنالیز با فرض سازه تراز غیربار بر و عامل اتصال با فواصل هر ۶۰ سانتیمتر محاسبه گردیده است.

* این آنالیز بر اساس فاصله های زیر محاسبه شده است:
- فاصله سازه باربر ۱۲۰ سانتیمتر
- فاصله آویزها ۹۰ سانتیمتر
- فاصله سازه‌های پانل‌خور ۵۰ سانتیمتر

* این آنالیز بر اساس برآورد مصالح سقف مسطح (بدون شکستگی) به ابعاد ۵*۵ متر و مساحت ۲۵ مترمربع محاسبه گردیده است.

* درصد پرت مصالح، بر مبنای متراژ و شرایط پروژه می بایست محاسبه گردد.
* عوارض و مالیات (بر اساس قوانین جاری مالیاتی) محاسبه و به قیمت اقلام اضافه می‌گردد.
(۱) مبنای محاسبه آویز، بر اساس قطعه آویز نانیوس ۴۰ سانتیمتری می باشد. برای ارتفاع های بیشتر بسته به نیاز، قطعات آویز نانیوس با طول بیشتر و یا در صورت نیاز همراه با قطعه افزایش طول و ملحقات آن، برآورد گردد.
(۲) مبنای محاسبه، اجرای ماستیک با حداقل ضخامت یک میلیمتر به ازای هر مترمربع سطح کار می باشد.

آنالیز مصالح یک مترمربع سقف کاذب یکپارچه D112(B)

ارتفاع سقف کاذب تا سقف اصلی (h= 40 cm)

قیمت کل (ریال)	مصرف در مترمربع	واحد	قیمت واحد	مصالح	شکل
زیرسازی					
۷۷۸,۸۰۰	2.2	متر طول	۳۵۴,۰۰۰	سازه F۴۷	
۱۴۴,۸۰۰	0.8	متر طول	۱۸۱,۰۰۰	سازه L۲۵	
۴۳۴,۱۶۰	1.08	متر طول	۴۰۲,۰۰۰	سازه رانر U۵۰	
۵۶,۱۶۰	2.7	عدد	۲۰,۸۰۰	اتصال سقفی HT۹۰	
۱۲۱,۶۰۰	0.8	متر	۱۵۲,۰۰۰	نوار ترن فیکس	
۴۱,۸۰۰	11	عدد	۳,۸۰۰	LN ۱۱	
۱,۵۷۷,۳۲۰					
اتصالات					
-	2.7	عدد	موجود نمی باشد	میخ مهاری فولادی سقفی m۶*۴۰mm	
۳۲,۳۴۰	1.4	عدد	۲۳,۱۰۰	پیچ رولپلاگ m۶*۶۰mm	
۳۲,۳۴۰					
لایه گذاری					
۱,۲۵۰,۰۰۰	1	مترمربع	۱,۲۵۰,۰۰۰	RG 12.5	
۶۸,۰۰۰	17	عدد	۴,۰۰۰	TN25	
۱,۳۱۸,۰۰۰					
درزگیری					
۲۹,۲۶۰	0.35	کیلوگرم	۸۳,۶۰۰	بتونه درزگیر	
۴۳,۵۰۰	0.5	کیلوگرم	۸۷,۰۰۰	پودر ماستیک (۱)	
۱۷,۰۵۰	1.1	مترطول	۱۵,۵۰۰	نوار درزگیر	
۸۹,۸۱۰					

*بدون احتساب محصولاتی که قیمت آنها در آنالیز قیمت صفر درج گردیده است. **۳,۰۱۷,۵۰۰** : **جمع کـــــــل** (ریال)

* درصد پرت مصالح، بر مبنای متراژ و شرایط پروژه می بایست محاسبه گردد.

* عوارض و مالیات (بر اساس قوانین جاری مالیاتی) محاسبه و به قیمت اقلام اضافه می‌گردد.

(۱) مبنای محاسبه، اجرای ماستیک با حداقل ضخامت یک میلیمتر به ازای هر مترمربع سطح کار می باشد.

D112 (B)

سقف کاذب یکپارچه (آویز ترکیبی)

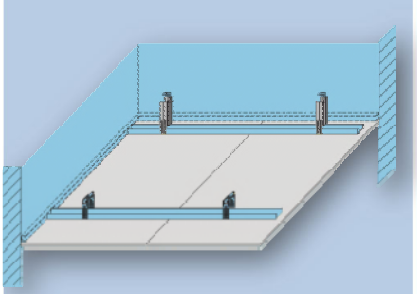

وزن تقریبی سازه مصرفی و اتصالات(kg/m۲)	1.6
وزن تقریبی پانل و مواد درزگیری(kg/m۲)	8.3
وزن تقریبی کل ساختار(kg/m۲)	9.9

*برآورد وزن ساختار، با افزایش/کاهش ارتفاع سقف کاذب تا سقف اصلی تغییر خواهد کرد.

* این ساختار با در نظر داشتن محدودیت‌های زیر قابل اجرا می‌باشد:
- سطح سقف کاذب کمتر از ۵۰ مترمربع
- دهانه سقف کاذب کمتر از ۴ متر
- ارتفاع آویزگیریکمتر از ۵۰ سانتیمتر
- سقف مسطح و فاقد شکستگی

* این آنالیز بر اساس فاصله های زیر محاسبه شده است:
- فاصله سازه ها ۵۰ سانتیمتر
- فاصله آویزها ۱۱۰ سانتیمتر

* این آنالیز بر اساس برآورد مصالح سقف مسطح (بدون شکستگی) به ابعاد ۶*۴ متر و مساحت ۲۴ مترمربع محاسبه گردیده است.

*این آنالیز با فرض نبشی غیربار‌بر و عامل اتصال با فواصل هر ۶۰ سانتیمتر محاسبه گردیده است.

آنالیز مصالح یک مترمربع سقف کاذب یکپارچه D112(B)

ارتفاع سقف کاذب تا سقف اصلی (h= 40 cm)

قیمت کل (ریال)	مصرف در مترمربع	واحد	قیمت واحد	مصالح	شکل
زیرسازی					
۱,۰۸۰,۲۰۰	2.2	متر طول	۴۹۱,۰۰۰	سازه CD۶۰	
۲۵۸,۴۰۰	0.8	متر طول	۳۲۳,۰۰۰	سازه تراز UD۲۸	
۲۴۲,۰۰۰	1.1	متر طول	۲۲۰,۰۰۰	آویز نانیوس ۴۰ سانتیمتری (۱)	
۱۲۱,۶۰۰	0.8	متر	۱۵۲,۰۰۰	نوار ترن فیکس	
۱۹,۰۰۰	5	عدد	۳,۸۰۰	LN ۱۱	
۱۸۲,۲۵۰	2.7	عدد	۶۷,۵۰۰	چنگک نانیوس CD۶۰	
۴۵,۰۹۰	2.7	عدد	۱۶,۷۰۰	پین نانیوس	
۱,۹۴۸,۵۴۰					
اتصالات					
-	2.7	عدد	موجود نمی باشد	میخ مهاری فولادی سقفی m۶*۴۰mm	
۳۲,۳۴۰	1.4	عدد	۲۳,۱۰۰	پیچ رولپلاگ m۶*۶۰mm	
۳۲,۳۴۰					
لایه گذاری					
۱,۲۵۰,۰۰۰	1	مترمربع	۱,۲۵۰,۰۰۰	RG 12.5	
۶۸,۰۰۰	17	عدد	۴,۰۰۰	TN25	
۱,۳۱۸,۰۰۰					
درزگیری					
۲۹,۲۶۰	0.35	کیلوگرم	۸۳,۶۰۰	بتونه درزگیر	
۴۳,۵۰۰	0.5	کیلوگرم	۸۷,۰۰۰	پودر ماستیک (۲)	
۱۷,۰۵۰	1.1	مترطول	۱۵,۵۰۰	نوار درزگیر	
۸۹,۸۱۰					

*بدون احتساب محصولاتی که قیمت آنها در آنالیز قیمت صفر درج گردیده است. **۳,۳۸۸,۷۰۰** : **جمع کـــــل** (ریال)

* درصد پرت مصالح، بر مبنای متراژ و شرایط پروژه می بایست محاسبه گردد.

* عوارض و مالیات (بر اساس قوانین جاری مالیاتی) محاسبه و به قیمت اقلام اضافه می‌گردد.

(۱) مبنای محاسبه آویز، بر اساس قطعه آویز نانیوس ۴۰ سانتیمتری می باشد. برای ارتفاع های بیشتر بسته به نیاز، قطعات آویز نانیوس با طول بیشتر و یا در صورت نیاز همراه با قطعه افزایش طول و ملحقات آن، برآورد گردد.

(۲) مبنای محاسبه، اجرای ماستیک با حداقل ضخامت یک میلیمتر به ازای هر مترمربع سطح کار می باشد.

D112 (B)

سقف کاذب یکپارچه (با آویز نانیوس)

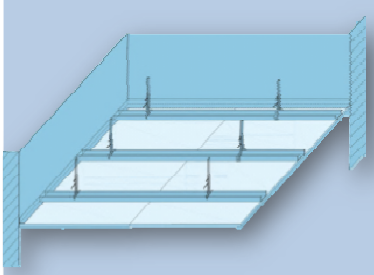

* این ساختار با در نظر داشتن محدودیت‌های زیر قابل اجرا می‌باشد:
- سطح سقف کاذب کمتر از ۵۰ مترمربع
- دهانه سقف کاذب کمتر از ۴ متر
- ارتفاع آویزگیریکمتر از ۵۰ سانتیمتر
- سقف مسطح و فاقد شکستگی

وزن تقریبی سازه مصرفی و اتصالات(kg/m۲)	1.6
وزن تقریبی پانل و مواد درزگیری(kg/m۲)	8.3
وزن تقریبی کل ساختار(kg/m۲)	10

*برآورد وزن ساختار، با افزایش/کاهش ارتفاع سقف کاذب تا سقف اصلی تغییر خواهد کرد.

* این آنالیز بر اساس فاصله های زیر محاسبه شده است:
- فاصله سازه ها ۵۰ سانتیمتر
- فاصله آویزها ۱۲۵ سانتیمتر
- فاصله سازه‌های بانا خه ۵۰ سانتیمت

* این آنالیز بر اساس برآورد مصالح سقف مسطح (بدون شکستگی) به ابعاد ۴*۶ متر و مساحت ۲۴ مترمربع محاسبه گردیده است.

*این آنالیز با فرض نبشی غیربابر و عامل اتصال با فواصل هر ۶۰ سانتیمتر محاسبه گردیده است.

D127 Panel Acoustic

Design Ceiling

سقف کاذب آکوستیک

(آویز نانیوس)

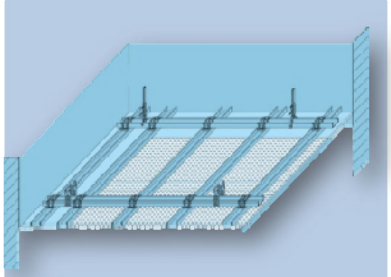

آنالیز مصالح یک مترمربع سقف کاذب یکپارچه آکوستیک D127

ارتفاع سقف کاذب تا سقف اصلی (h= 40 cm)

قیمت کل (ریال)	مصرف در مترمربع	واحد	قیمت واحد	مصالح	شکل
زیرسازی					
۲,۳۰۷,۷۰۰	4.7	متر طول	۴۹۱,۰۰۰	سازه CD۶۰	
۲۵۸,۴۰۰	0.8	متر طول	۳۲۳,۰۰۰	سازه تراز UD۲۸	
۲۴۹,۶۰۰	4	عدد	۶۲,۴۰۰	اتصال کامل CD۶۰	
۵۵,۵۳۰	0.9	عدد	۶۱,۷۰۰	بست اتصال طولی CD۶۰	
۱۳۲,۰۰۰	0.6	متر طول	۲۲۰,۰۰۰	آویز نانیوس ۴۰ سانتیمتری (۱)	
۱۲۱,۶۰۰	0.8	متر	۱۵۲,۰۰۰	نوار ترن فیکس	
۱۰,۶۴۰	2.8	عدد	۳,۸۰۰	LN ۱۱	
۱۰۱,۲۵۰	1.5	عدد	۶۷,۵۰۰	رکاب نانیوس CD۶۰	
۲۵,۰۵۰	1.5	عدد	۱۶,۷۰۰	پین نانیوس	
۳,۲۶۱,۷۷۰					
اتصالات					
-	1.5	عدد	موجود نمی باشد	میخ مهاری فولادی سقفی m۶*۴۰mm	
۳۴,۶۵۰	1.5	عدد	۲۳,۱۰۰	پیچ رولپلاگ m۶*۶۰mm	
۳۴,۶۵۰					
لایه گذاری					
۳,۱۷۸,۰۰۰	1	مترمربع	۳,۱۷۸,۰۰۰	پنل آکوستیک پانچ دایره ای نامنظم ۱۲/۲۰/۳۵	
۱۰۰,۰۰۰	25	عدد	۴,۰۰۰	TN25	
۳,۲۷۸,۰۰۰					
درزگیری					
۵۰,۰۰۰	0.1	کیلوگرم	۵۰۰,۰۰۰	بتونه TRIAS	
۵۰,۰۰۰					

*بدون احتساب محصولاتی که قیمت آنها در آنالیز قیمت صفر درج گردیده است. **۶,۶۲۴,۴۰۰** : جمع کـــــل (ریال)

* درصد پرت مصالح، بر مبنای متراژ و شرایط پروژه می بایست محاسبه گردد.

* عوارض و مالیات (بر اساس قوانین جاری مالیاتی) محاسبه و به قیمت اقلام اضافه می‌گردد.

(۱) مبنای محاسبه آویز، بر اساس قطعه آویز نانیوس ۴۰ سانتیمتری می باشد. برای ارتفاع های بیشتر بسته به نیاز، قطعات آویز نانیوس با طول بیشتر و یا در صورت نیاز همراه با قطعه افزایش طول و ملحقات آن، برآورد گردد.

* **تذکر: اجرای سقف با آویز ترکیبی امکان پذیر است.**

وزن تقریبی سازه مصرفی و اتصالات(kg/m۲)	3.3
وزن تقریبی پانل و مواد درزگیری(kg/m۲)	9.4
وزن تقریبی کل ساختار(kg/m۲)	12.7

*برآورد وزن ساختار، با افزایش/کاهش ارتفاع سقف کاذب تا سقف اصلی تغییر خواهد کرد.

* این آنالیز بر اساس فاصله های زیر محاسبه شده است:
- فاصله سازه باربر ۱۰۰ سانتیمتر
- فاصله آویزها ۹۵ سانتیمتر
- فاصله سازه‌های پانل‌خور ۳۰ سانتیمتر

* این آنالیز بر اساس برآورد مصالح سقف مسطح (بدون شکستگی) به ابعاد ۵*۵ متر و مساحت ۲۵ مترمربع محاسبه گردیده است.

*این آنالیز با فرض نبشی غیرباربر و عامل اتصال با فواصل هر ۶۰ سانتیمتر محاسبه گردیده است.

آنالیز مصالح یک مترمربع سقف کاذب مشبک Click

قیمت کل (ریال)	مصرف در مترمربع	واحد	قیمت واحد	مصالح	شکل
زیرسازی					
-	1	مترطول	موجود نمی باشد	پروفیل T۳۶۰۰	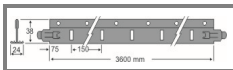
-	1.2	مترطول	موجود نمی باشد	پروفیل T۱۲۰۰	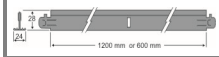
-	1	مترطول	موجود نمی باشد	پروفیل T۶۰۰	
-	0.8	مترطول	موجود نمی باشد	L۲۴*۲۴	
۲۰,۸۰۰	1	عدد	۲۰,۸۰۰	اتصال سقفی HT۹۰	
۱۴۴,۰۰۰	1	عدد	۱۴۴,۰۰۰	بست اتصال دوبل فنری	
۵۵,۸۰۰	2	عدد	۲۷,۹۰۰	آویز سیمی ۲۰ سانتیمتری	
۲۲۰,۶۰۰					
اتصالات					
-	1	عدد	موجود نمی باشد	میخ مهاری فولادی سقفی m۶*۴۰mm	
۳۴,۶۵۰	1.5	عدد	۲۳,۱۰۰	پیچ رولپلاگ m۶*۶۰mm	
۳۴,۶۵۰					
تایل گذاری					
۱,۶۹۰,۰۰۰	1	مترمربع	۱,۶۹۰,۰۰۰	تایل ۹/۵mm معمولی روکش PVC (مقاوم در برابر UV و آنتی استاتیک)	
۱,۶۹۰,۰۰۰					

قیمت (ریال)	ضخامت	شرح کالا
۱,۶۹۰,۰۰۰	9.5	تایل ۹/۵mm معمولی روکش PVC (مقاوم در برابر UV و آنتی استاتیک)
۱,۸۵۸,۰۰۰	9.5	تایل ۹/۵mm معمولی روکش PVC (مقاوم در برابر UV و آنتی استاتیک) با فویل آلومینیوم در پشت تایل
۲,۱۳۷,۰۰۰	9.5	تایل ۹/۵mm معمولی آکوستیک پانچ دایره‌ای روکش PVC با فلیس در پشت تایل
۲,۲۷۰,۰۰۰	9.5	تایل ۹/۵mm معمولی آکوستیک پانچ مربعی روکش PVC با فلیس در پشت تایل
۲,۲۷۰,۰۰۰	9.5	تایل ۹/۵mm معمولی آکوستیک پانچ خطی روکش PVC با فلیس در پشت تایل
۲,۳۴۴,۰۰۰	9.5	تایل ۹/۵mm مقاوم در برابر رطوبت روکش PVC
۲,۵۲۴,۰۰۰	9.5	تایل ۹/۵mm مقاوم در برابر رطوبت روکش PVC با فویل آلومینیوم در پشت تایل
۱,۶۴۱,۰۰۰	9.5	تایل ۹/۵mm معمولی روکش PVC طرحدار
۱,۸۱۰,۰۰۰	9.5	تایل ۹/۵mm روکش PVC طرحدار با فویل آلومینیوم در پشت تایل

جمع کـــــل (ریال) : **۱,۹۴۵,۳۰۰**

* درصد پرت مصالح، بر مبنای متراژ و شرایط پروژه می بایست محاسبه گردد.

Click

سقف کاذب مشبک

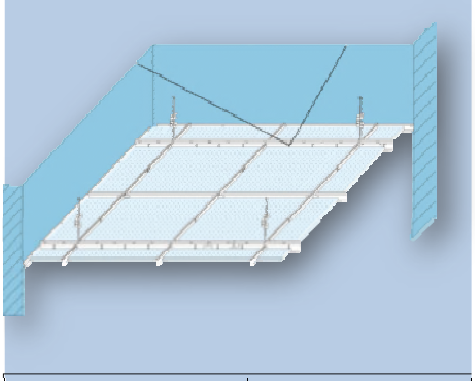

وزن تقریبی سازه مصرفی و اتصالات(kg/m۲)	0.9
وزن تقریبی تایل(kg/m۲)	7.0
وزن تقریبی کل ساختار(kg/m۲)	7.9

*برآورد وزن ساختار، با افزایش/کاهش ارتفاع سقف کاذب تا سقف اصلی تغییر خواهد کرد.

* فاصله بین پروفیل‌های T شکل (۳۶۰۰)، ۱۲۰ سانتیمتر و فاصله بین آویزها نیز حداکثر ۱۲۰ سانتیمتر توصیه می‌گردد.

*این آنالیز با فرض نبشی غیربابر و عامل اتصال با فواصل هر ۶۰ سانتیمتر محاسبه گردیده است.

* این آنالیز بر اساس برآورد مصالح سقف مسطح (بدون شکستگی) به ابعاد ۵*۵ متر و مساحت ۲۵ مترمربع و به روش قرینه یابی محاسبه گردیده است.